CAME

FA00938M4C

001DC01ENIGMA - 001DC02ENIGMA

CE

PL	Polski
HU	Magyar
HR	Hrvatski
UK	Українська

CAME S.P.A.
Via Martiri Della Libertà, 15
31030 - Dosson di Casier
Treviso - Italy

CAME.COM

FA00938M4C - ver. **1** - 09/2017

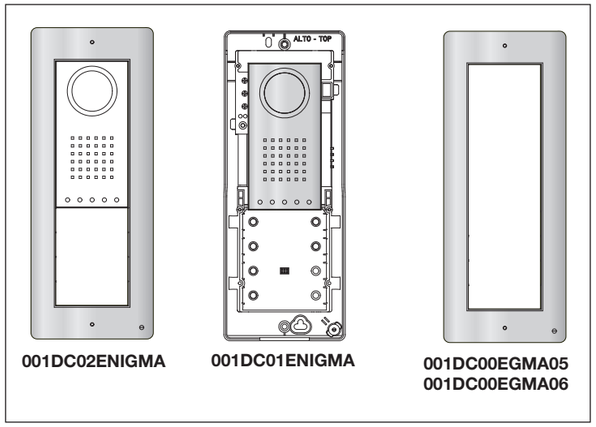

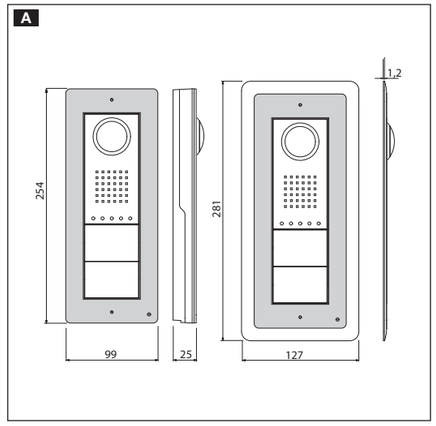

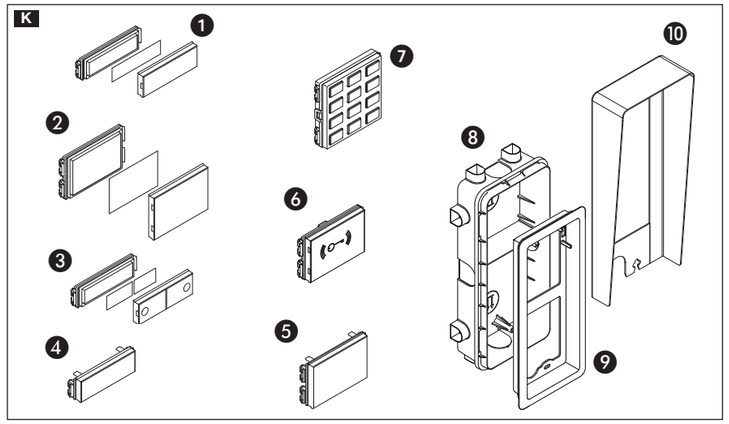

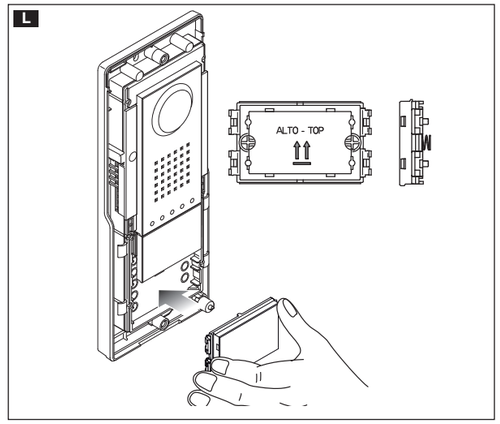

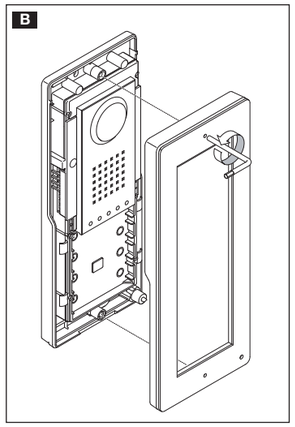

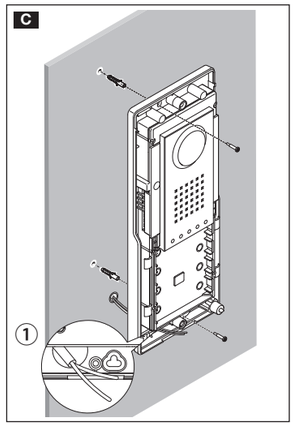

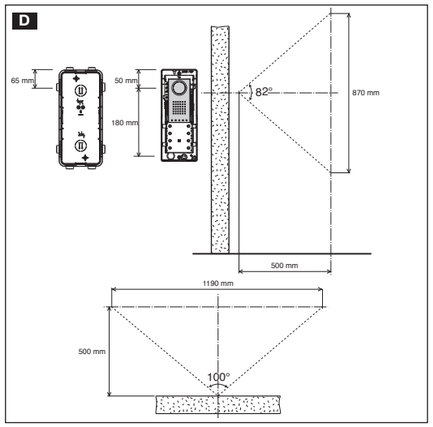

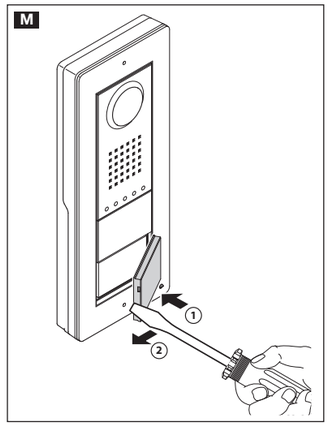

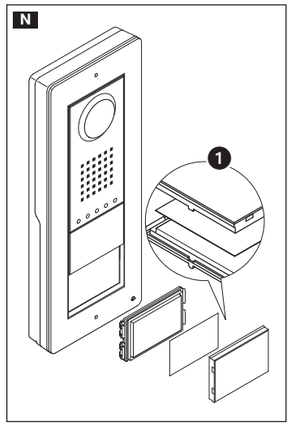

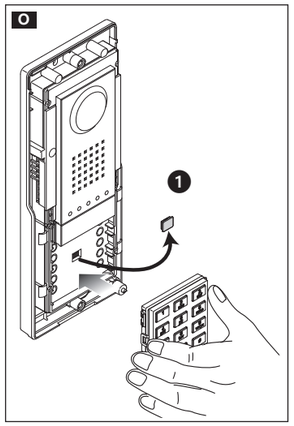

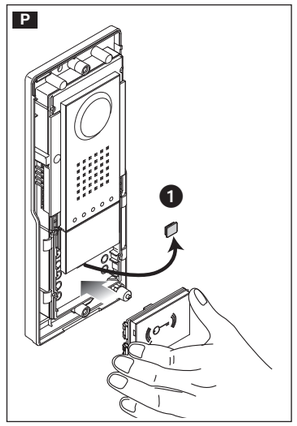

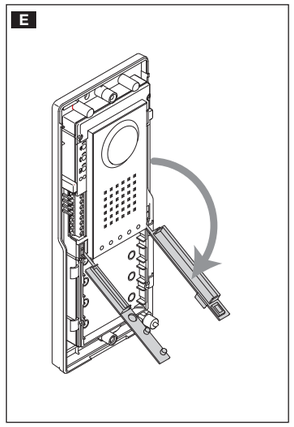

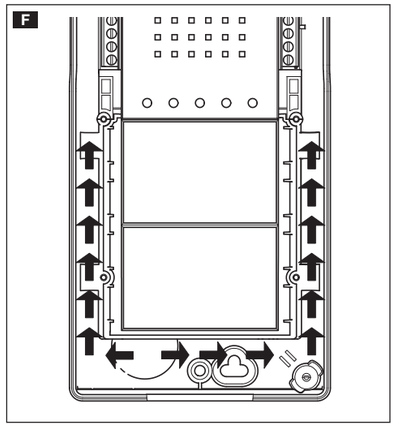

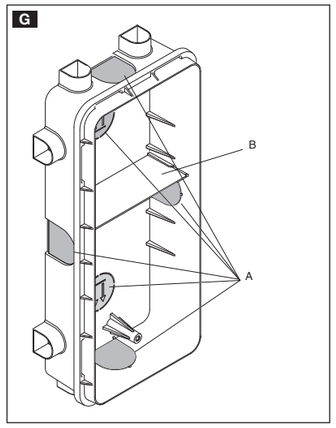

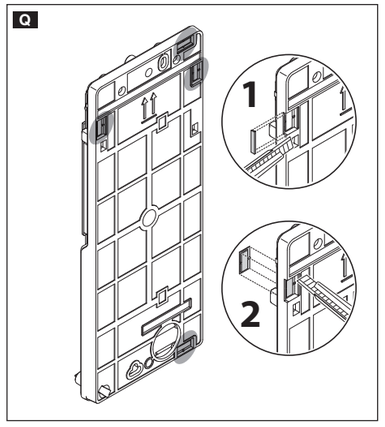

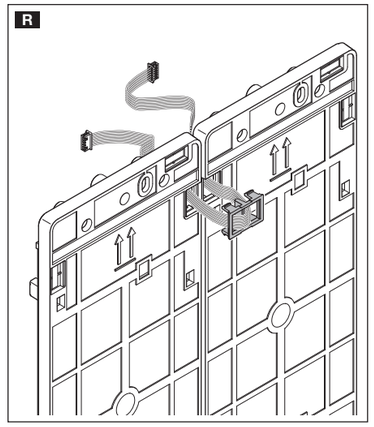

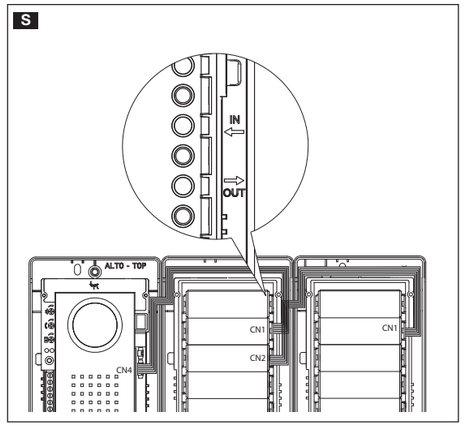

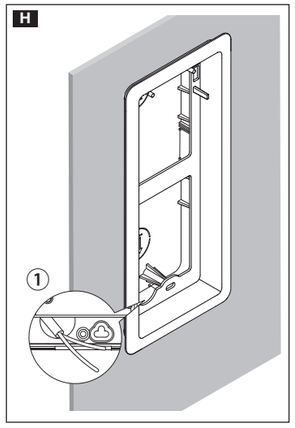

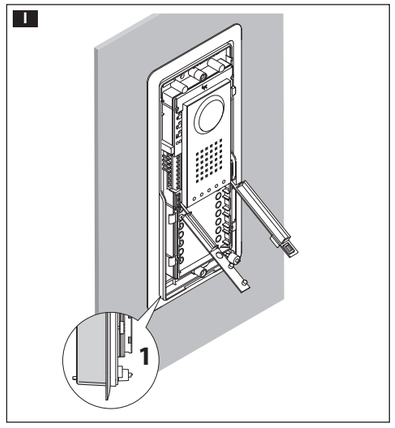

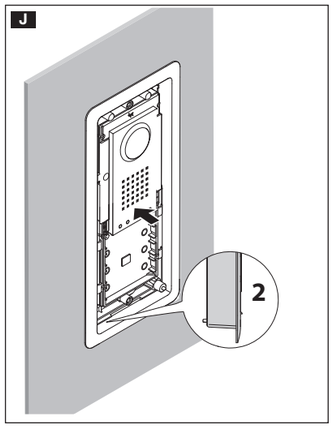

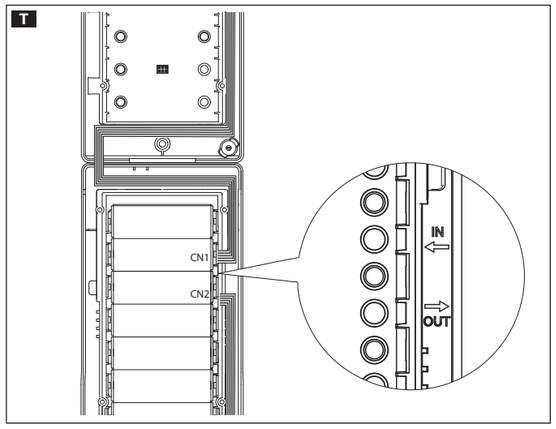

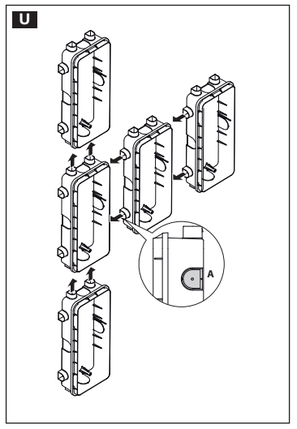

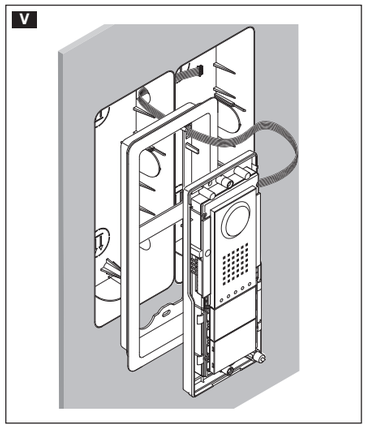

POLSKI

Ostrzeżenia ogólne

• Przed rozpoczęciem instalacji i wykonaniem prac w sposób wskazany przez producenta, należy uważnie przeczytać instrukcję.
• Instalacja, zaprogramowanie, oddanie do użytku i konserwacja urządzenia powinna być przeprowadzana wyłącznie przez wykwalifikowany i odpowiednio przeszkolony personel techniczny, zgodnie z obowiązującymi przepisami dotyczącymi norm bezpieczeństwa i usuwania opakowań.
• Przed rozpoczęciem jakichkolwiek prac konserwacyjnych lub czyszczenia, należy odłączyć zasilanie od urządzenia.
• Urządzenie musi być użytkowane wyłącznie do celów, dla jakich zostało stworzone.
• Producent nie jest odpowiedzialny za ewentualne szkody spowodowane nieprawidłowym, błędnym lub nierozsądnym użytkowaniem urządzenia.

Wymiary A

Montaż naścienny

Zdjąć płytkę przednią przy użyciu dostarczonego na wyposażeniu klucza imbusowego B (z wyjątkiem wersji Metal).
Przy użyciu dostarczonych kołków rozporowych przymocować panel zewnętrzny C na żądanej wysokości biorąc, pod uwagę położenie obiektywu kamery D. Przeprowadzić rurkę C1, zdjąć pokrywę zacisku E i wykonać połączenia.
UWAGA. Należy zdjąć osłonę kabli na o001DC00EGMA09nku od krańca kabla do powierzchni ściany i wprowadzić w sposób przedstawiony na F (po lewej stronie kable przychodzące z zasilacza, a po prawej kable funkcji serwisowych).
Założyć pokrywy zacisków i przystąpić do montażu akcesoriów. Przeprowadzić programowanie i regulację panelu zewnętrznego zgodnie z opisem podanym w "Instrukcji programowania". Założyć z powrotem płytkę przednią B.

Montaż z wbudowaniem

Wmurować w ścianę wbudowywaną skrzynkę na żądanej wysokości, biorąc pod uwagę położenie obiektywu kamery D. Przeprowadzić rurkę z przewodami instalacji przez jedno z miejsc wykonania otworu (G punkt A).
Montując skrzynkę można uniknąć ewentualnych odkształceń poprzez zastosowanie dostarczonej na wyposażeniu podkładki odległościowej (G punkt B).
Zdjąć płytkę przednią przy użyciu dostarczonego na wyposażeniu klucza imbusowego B (z wyjątkiem wersji Metal), przeprowadzić kable przez otwór H1 i umieścić ramkę we wbudowanej skrzynce H.
Oprzeć panel zewnętrzny i przymocować go w położeniu wyjętym do połowy I; zdjąć pokrywy zacisków E i wykonać połączenia.
UWAGA. Należy zdjąć osłonę kabli na o001DC00EGMA09nku od krańca kabla do powierzchni ściany i wprowadzić w sposób przedstawiony na F (po lewej stronie kable przychodzące z zasilacza, a po prawej kable funkcji serwisowych).
Po przeprowadzeniu połączeń, należy docisnąć, popychając lekko do góry, panel zewnętrzny do ramki J.
Założyć pokrywy zacisków i przystąpić do montażu akcesoriów. Przeprowadzić programowanie i regulację panelu zewnętrznego zgodnie z opisem podanym w "Instrukcji programowania". Założyć z powrotem płytkę przednią B.

Akcesoria K

1 Przycisk o pojedynczej wysokości 001DC00EGMA11;
2 Przycisk o podwójnej wysokości 001DC00EGMA12;
3 Przycisk podwójny 001DC00EGMA13;
4 Zaślepka o pojedynczej wysokości 001DC00EGMA15 (001DC00EGMA14);
5 Zaślepka o podwójnej wysokości 001DC00EGMA14;
6 Moduł kontroli dostępu z klawiaturą 001DC00EGMA03 (001DC00EGMA02);
7 Moduł kontroli dostępu z czytnikiem RFID 001DC00EGMA18,
8 Skrzynka do wbudowania 001DC00EGMA10;
9 Ramka do wbudowania 001DC00EGMA09 (001DC00EGMA08),
10 Daszek naścienny 001DC00EGMA07

Montaż modułów przycisku

Wprowadzić moduł przycisku L zwracając uwagę na kierunek ułożenia N1.
W celu wpisania nazwisk użytkowników, zdjąć szybkę M zwracając uwagę na stronę, jaką wkładana jest szybka N1.
Wymiary karteczek z nazwiskami to: 25x13x0,3 mm (001DC00EGMA13), 53x13x0,3 mm (001DC00EGMA11) i 53x30x0,3 mm (001DC00EGMA12).

Montaż modułów kontroli dostępu

⚠ Montaż oraz demontaż muszą być przeprowadzane po odłączeniu napięcia od panelu zewnętrznego.
Zdjąć zaślepkę osłonową gniazda O1 (001DC00EGMA03-001DC00EGMA02) lub P1 (001DC00EGMA18) i zamontować ewentualne akcesoria O oraz P.
UWAGA: moduły te muszą być zainstalowane na panelach zewnętrznych domofonów lub wideodomofonów, gdzie przygotowano na nie odpowiednie miejsce, a nie na panelach przyciskowych.

Rozmieszczenie sąsiadujące na ścianie

Aby rozmieścić sąsiadujące panele zewnętrzne, w poziomie lub w pionie, należy wyjąć przy użyciu nożyka plastikowe elementy Q 1 i 2. Przeprowadzić przewody między podstawami paneli zewnętrznych R, zgodnie ze wskazówkami S T.

Rozmieszczenie sąsiadujące z wbudowaniem

Aby rozmieścić sąsiadujące panele zewnętrzne, w poziomie lub w pionie, należy przymocować do siebie skrzynki do wbudowania, blokując je U.
Przed wmurowaniem skrzynek należy wykonać otwory w wyznaczonych miejscach UA, tak aby móc przeprowadzić przewody z panelu zewnętrznego z przyciskami do panelu głównego.
Wyjąć przy użyciu nożyka plastikowe elementy z baz paneli zewnętrznych Q2 i przeprowadzić przewody łączące V.

Produkt jest zgodny z obowiązującymi, odpowiednimi dyrektywami.
Złomowanie Nie porzucać opakowania lub wykorzystanego urządzenia w środowisku, lecz likwidować je zgodnie z regulacjami prawnymi obowiązującymi w kraju, w którym produkt jest użytkowany. Elementy nadające się do przetworzenia i ponownego wykorzystania posiadają symbol oraz znak materiału.
DANE I INFORMACJE PRZEDSTAWIONE W NINIEJSZEJ INSTRUKCJI MOGĄ W KAŻDEJ CHWILI ULEC ZMIANIE BEZ OBOWIĄZKU UPRZEDZENIA. WSZYSTKIE WYMIARY SĄ PODANE W MILIMETRACH, Z WYJĄTKIEM INACZEJ OZNACZONYCH.

MAGYAR

Általános figyelmeztetések

• Olvassa el figyelmesen az utasításokat a felszerelés megkezdése előtt, a gyártó által előírt módon végezze el a műveleteket.
• A termék felszerelését, programozását, üzembe helyezését és karbantartását kizárólag képzett és megfelelően betanított műszaki szakember végezze, a hatályos törvények értelmében, beleértve a balesetvédelmi előírásokat.
• Bármilyen karbantartási vagy tisztítási művelet előtt áramtalanítsa a készüléket.
• A készüléket kizárólag a tervezett rendeltetésének megfelelően szabad használni.
• A gyártó nem vállal felelősséget a nem rendeltetésszerű, hibás és ésszerűtlen használatból eredő esetleges károkért.

Méretek A

Fali felszerelés

Vegye le az előlapot a tartozék imbuszkulccsal B (a Metal verziókat kivéve).
A tartozék dübelekkel rögzítse a kültéri egységet C a kívánt magasságban, vegye figyelembe a videókamera objektív beállítását D. Vezesse át a csővezetéket C1, húzza ki a kapocsfedőt E és végezze el a bekötéseket.
FIGYELEM! A kábeleket a falig le kell csupaszítani és az F ábra szerint kell bevezetni (balra a tápegységből érkező kábeleket és jobbra a kisegítő funkciókhoz használt kábeleket).
Szerelje vissza a kapocsfedőket és végezze el a tartozékok felszerelését. Végezze el a kültéri egység programozását és beállítását a "Programozási kézikönyv" alapján. Szerelje vissza az előlapot B.

Süllyesztett felszerelés

Falazza be a süllyesztett dobozt a kívánt magasságban, vegye figyelembe a videókamera objektív beállítását D. Vezesse át a rendszer vezetékeinek csövét az egyik nyíláson (G, A pont).
A süllyesztett doboz elhelyezésekor használja a tartozék távtartót a doboz deformálódásának elkerülésére (G, B pont).
Vegye le az előlapot a tartozék imbuszkulccsal B (a Metal verziókat kivéve), vezesse át a csatlakozó kábeleket a furaton H1 és helyezze el a süllyesztett doboz keretét H.
Helyezze a kültéri egységet a keretre és rögzítse félig kihúzott állapotban I; húzza ki a kapocsfedőket E és végezze el a bekötéseket.
FIGYELEM! A kábeleket a falig le kell csupaszítani és az F ábra szerint kell bevezetni (balra a tápegységből érkező kábeleket és jobbra a kisegítő funkciókhoz használt kábeleket).
A bekötések elvégeztével enyhén felfelé nyomva illessze a kültéri egységet a keretbe J.
Szerelje vissza a kapocsfedőket és végezze el a tartozékok felszerelését. Végezze el a kültéri egység programozását és beállítását a "Programozási kézikönyv" alapján. Szerelje vissza az előlapot B.

Kiegészítők K

1 001DC00EGMA11 egy magasságú nyomógomb;
2 001DC00EGMA12 dupla magasságú nyomógomb;
3 001DC00EGMA13 dupla nyomógomb;
4 001DC00EGMA15 (001DC00EGMA14) szimpla magasságú dugó;
5 001DC00EGMA14 dupla magasságú dugó;
6 Beléptető modul 001DC00EGMA03 (001DC00EGMA02) billentyűzettel;
7 Beléptető modul RFID 001DC00EGMA18 olvasóval;
8 001DC00EGMA10 süllyesztett doboz;
9 001DC00EGMA09 (001DC00EGMA08) süllyesztett keret,
10 001DC00EGMA07 fali esővédő

A nyomógomb modulok felszerelése

Illessze be a nyomógomb modult L, ügyeljen a beállítására N1.
A felhasználók nevének felírásához távolítsa el az üveget M, különösen ügyeljen az üveglap beillesztési irányára N1.
A névcímkék méretei: 25x13x0,3 mm (001DC00EGMA13), 53x13x0,3 mm (001DC00EGMA11) és 53x30x0,3 mm (001DC00EGMA12).

A beléptető modulok felszerelése

⚠ A fel- vagy leszereléskor a kültéri egység tápellátása legyen kikapcsolva.
Vegye le a csatlakozóvédő dugót O1 (001DC00EGMA03-001DC00EGMA02) vagy P1 (001DC00EGMA18) és szerelje fel a kiegészítőket (ha vannak) O és P.
FIGYELEM: ezeket a modulokat a kaputelefon vagy video-kaputelefon kültéri egységeire kell felszerelni, az előkészített helyükre, és nem a nyomógombtáblára.

Egymás melletti fali felszerelés

A kültéri egységek egymás mellett vízszintesen vagy függőlegesen való elhelyezéséhez vágja ki a műanyag részeket Q 1 és 2. Vezesse át a csatlakozó kábeleket a kültéri egységek alapjai között R, az útmutatás szerint S T.

Egymás melletti süllyesztett felszerelés

A kültéri egységek egymás mellett vízszintesen vagy függőlegesen való elhelyezéséhez rögzítse egymáshoz a süllyesztett dobozokat U.
Mielőtt befalazná a süllyesztette dobozokat, törje ki az előkészített nyílásokat UA és vezesse át a csatlakozó kábeleket a nyomógombos kültéri egységből a fő egységbe.
Vágja ki a kültéri egységek alapjából a műanyag részeket Q2 és vezesse át a csatlakozó kábeleket V.

A termék megfelel a vonatkozó érvényes irányelveknek.
Szétszerelés és semlegesítés A csomagolóanyag és élettartama végén a készülék ne kerüljön a környezetbe, hanem a célországban hatályos előírások szerint kerüljön selejtezésre. Az újrahasznosítási célú szelektív hulladékgyűjtésre alkalmas alkatrészeken fel van tüntetve az anyag szimbóluma és betűjele.
A JELEN KÉZIKÖNYVBEN TALÁLHATÓ ADATOKAT ÉS INFORMÁCIÓKAT BÁRMIKOR ÉS ELŐZETES FIGYELMEZTETÉS NÉLKÜL MÓDOSÍTHATJUK. A MÉRETEK MILLIMÉTERBEN VANNAK MEGADVA, KIVÉVE HA MÁSKÉNT VAN JELÖLVE.

HRVATSKI

Opća upozorenja

• Prije instaliranja i izvođenja drugih postupaka prema preporukama proizvođača, pažljivo pročitati ove upute.
• Instaliranje, programiranje, stavljanje u rad i održavanje proizvoda smije vršiti isključivo kvalificirano tehničko osoblje s odgovarajućom obukom, u skladu s važećim propisima, uključujući i mjere zaštite na radu.
• Prije obavljanja bilo kakvog zahvata vezanog za čišćenje ili održavanje, isključiti napajanje.
• Ovaj uređaj smije se namijeniti samo onoj uporabi za koju je osmišljen.
• • Proizvođač se u svakom slučaju ne može smatrati odgovornim za eventualnu štetu nastalu uslijed neprimjerene, pogrešne ili nerazumne uporabe.

Dimenzije A

Nadžbukna ugradnja

Skinuti prednju ploču pomoću priloženog imbus ključa B (osim na verzijama Metal).
Pomoću priloženih učvrsnica pričvrstiti vanjsku jedinicu C na željenu visinu, vodeći računa o položaju objektiva telekamere D. Provući cijev C1, izvući poklopac stezaljke E i izvesti spojeve.
POZOR: S kablova treba skinuti vanjski plašt sve do zida, a zatim ih provući kao što je prikazano na slici F (kablove koji dolaze od punjača s lijeve strane, a kablove za servisne funkcije s desne).
Postaviti poklopce stezaljki i nastaviti s montažom dodatne opreme. Izvršiti programiranje i podešavanje vanjske jedinice prema opisu u "Priručniku za programiranje". Montirati prednju ploču B.

Podžbukna ugradnja

Ugraditi kutiju na željenoj visini, vodeći računa o položaju objektiva telekamere D. Provući cijev s vodičima instalacije kroz otvor koji treba probiti na jednom od predviđenih mjesta G točka A).
Eventualnu deformaciju kutije pri ugradnji moguće je izbjeći postavljanjem predviđenog odstojnika iz opreme (G točka B).
Skinuti prednju ploču pomoću priloženog imbus ključa B (osim na verzijama Metal), provući priključne kablove kroz otvor H1, a zatim postaviti okvir na ugradbenu kutiju H.
Nasloniti vanjsku jedinicu na okvir i pričvrstiti je u poluizvučenom položaju I; izvući poklopce stezaljki E i izvesti spojeve.
POZOR: S kablova treba skinuti vanjski plašt sve do zida, a zatim ih provući kao što je prikazano na slici F (kablove koji dolaze od punjača s lijeve strane, a kablove za servisne funkcije s desne).
Po završetku spajanja, lagano pogurnite vanjsku jedinicu prema gore, tako da dođe u dodir s okvirom J.
Postaviti poklopce stezaljki i nastaviti s montažom dodatne opreme. Izvršiti programiranje i podešavanje vanjske jedinice prema opisu u "Priručniku za programiranje". Montirati prednju ploču B.

Dodatna oprema K

1 Tipkalo jednostruke visine 001DC00EGMA11
2 Tipkalo dvostruke visine 001DC00EGMA12
3 Dvostruko tipkalo 001DC00EGMA13
4 Poklopac jednostruke visine 001DC00EGMA15 (001DC00EGMA14)
5 Poklopac dvostruke visine 001DC00EGMA14
6 Modul kontrole pristupa s tipkovnicom 001DC00EGMA03 (001DC00EGMA02)
7 Modul kontrole pristupa s RFID čitačem 001DC00EGMA18
8 Ugradbena kutija 001DC00EGMA10
9 Ugradbeni okvir 001DC00EGMA09 (001DC00EGMA08)
10 Pokrov za zidnu montažu 001DC00EGMA07

Montaža modula tipkala

Umetnuti modul tipkala L, pri čemu treba pripaziti na smjer N1.
Za upisivanje imena korisnika, skinuti stakalce M, a zatim ga vratiti na mjesto, pazeći da bude točno okrenuto N1.
Dimenzije listića za upis imena: 25x13x0,3 mm (001DC00EGMA13), 53x13x0,3 mm (001DC00EGMA11) i 53x30x0,3 mm (001DC00EGMA12).

Montaža modula kontrole pristupa

⚠ Pri montaži ili demontaži vanjske jedinice napajanje mora biti iskopčano.
Skinuti zaštitni čep konektora O1 (001DC00EGMA03-001DC00EGMA02) ili P1 (001DC00EGMA18) i montirati eventualnu dodatnu opremu O i P.
POZOR: navedeni moduli moraju se ugraditi u vanjske portafonske ili video portafonske jedinice, u kojima je predviđen odgovarajući smještaj, a ne u tipkovnice.

Zi001DC00EGMA03 montaža u nizu

Za postavljanje vanjskih jedinica u horizontalnom ili vertikalnom nizu, pomoću rezača odstranite plastične elemente Q 1 i 2. Provucite spojne kablove kroz donje dijelove vanjskih jedinica R, kao što je označeno S i T.

Podžbukna montaža u nizu

Za postavljanje vanjskih jedinica u horizontalnom ili vertikalnom nizu, međusobno blokirati ugradbene kutije U.
Prije cementiranja ugradbenih kutija, slomite lomljive otvore UA, kako biste provukli spojne kablove od vanjske jedinice s tipkalima do glavne.
Pomoću rezača odstranite plastične elemente s donjih dijelova vanjskih jedinica Q2, a zatim provucite spojne kablove V.

Proizvod je sukladan s važećim mjerodavnim direktivama.
Prestanak uporabe i zbrinjavanje. Ambalaža i iskorišteni uređaj na kraju životnog ciklusa ne smiju se bacati u okoliš, već ih je potrebno zbrinuti u skladu s važećim propisima u zemlji uporabe proizvoda. Komponente koje je moguće reciklirati imaju simbol i oznaku materijala.
PODACI I INFORMACIJE NAVEDENI U OVOM PRIRUČNIKU PODLOŽNI SU IZMJENAMA U BILO KOJEM TRENUTKU BEZ OBVEZE PRETHODNE OBAVIJESTI. MJERE SU IZRAŽENE U MILIMETRIMA, OSIM AKO NIJE DRUGAČIJE NAZNAČENO.

УКРАЇНСЬКА

Загальні попередження

• Уважно прочитайте інструкції перед початком установки і виконання дій, вказаних виробником.
• Установка, програмування, підключення та технічне обслуговування виробу має виконуватися тільки кваліфікованим або підготовленим персоналом у відповідності до вимог діючих норм безпеки та дотриманням правил щодо запобігання нещасних випадків.
• Перед виконанням робіт з очищування або технічного обслуговування відключіть пристрій від електричного живлення.
• Слід використовувати цей пристрій виключно за призначенням.
• Виробник не несе відповідальності за шкоду, заподіяну неправильним, помилковим або недбалим використанням приладу.

Габаритні розміри A

Монтаж на стіні

За допомогою шестигранного ключа, що додається у комплекті, демонтуйте передню накладку B (крім версії Metal).
Встановіть та зафіксуйте дюбелями з комплекту панель виклику C на потрібній висоті, враховуючи розташування об'єктива відеокамери D. Прокладіть кабель C1, відігніть захисні кришки E і виконайте підключення.
УВАГА! Кабелі повинні бути вмуровані врівень зі стіною і прокладені, як показано на мал. F (зліва кабелі від контролеру живлення і справа ті, що стосуються сервісних функцій).
Поверніть захисні кришки на місце та перейдіть до установки аксесуарів. Виконайте програмування та настройку панелі виклику згідно з інструкціями для програмування. Встановіть та зафіксуйте передню накладку B.

Вбудовуваний монтаж

Вмуруйте у стіну коробку для вбудовуваного монтажу на потрібній висоті, враховуючи розташування об'єктива відеокамери D. Проведіть кабель з електропроводом через один з отворів (G отвір A).
При установці коробки для вбудовуваного монтажу можна уникнути можливих деформацій за допомогою спеціальної розпірної втулки, що додається у комплекті (G місце B).
За допомогою шестигранного ключа, що додається у комплекті, демонтуйте передню накладку B (крім версій Metal), пропустіть кабелі підключення через спеціальний отвір H1 і розташуйте рамку в монтажній коробці H.
Розмістіть панель виклику в рамці і зафіксуйте у напів вставленому положенні I; відігніть захисні кришки E і виконайте підключення.
УВАГА! Кабелі повинні бути вмуровані врівень зі стіною і прокладені, як показано на мал. F (зліва кабелі від контролеру живлення і справа ті, що стосуються сервісних функцій).
Виконавши всі електричні підключення, притисніть панель виклику до рамки легким поштовхом вверх J.
Поверніть захисні кришки на місце та перейдіть до установки аксесуарів. Виконайте програмування та настройку панелі виклику згідно з інструкціями для програмування. Встановіть та зафіксуйте передню накладку B.

Аксесуари K

1 Кнопка одинарної висоти 001DC00EGMA11;
2 Кнопка подвійної висоти 001DC00EGMA12;
3 Подвійна кнопка 001DC00EGMA13;
4 Кришка одинарної висоти 001DC00EGMA15 (001DC00EGMA14);
5 Кришка подвійної висоти 001DC00EGMA14;
6 Модуль контролю доступу з кодонабірною клавіатурою 001DC00EGMA03 (001DC00EGMA02);
7 Модуль контролю доступу зі зчитувачам RFID 001DC00EGMA18,
8 Коробка для вбудовуваного монтажу 001DC00EGMA10;
9 Рамка для вбудовуваного монтажу 001DC00EGMA09 (001DC00EGMA08),
10 Настінний козирок 001DC00EGMA07

Установка кнопкових модулів

Вставте кнопковий модуль L, уважно стежачи за послідовністю N1.
Щоб написати ім'я абонентів, відкрийте скельце M, звертаючи увагу на напрямок вставки напису N1.
Розміри вставок з іменем: 25x13x0,3 мм (001DC00EGMA13), 53x13x0,3 мм (001DC00EGMA11) та 53x30x0,3 мм (001DC00EGMA12).

Монтаж модулів контролю доступу

⚠ Монтаж та демонтаж на панелі виклику повинен здійснюватися при вимкненому електричному живленні.
Зніміть захисну заглушку з роз'єму O1 (001DC00EGMA03-001DC00EGMA02) або P1 (001DC00EGMA18) і за наявності встановіть аксесуари O та P.
УВАГА: ці модулі повинні бути встановлені на панелях виклику домофонних або відодомофонних систем, в яких передбачено спеціальне місце, а не на кнопкових панелях.

Сумісне розташування на стіні

Для сумісного розташування панелей виклику у горизонтальному або вертикальному положенні зніміть за допомогою ножика для паперу пластикові деталі Q 1 та 2. Проведіть кабелі підключення між основами панелей виклику R, дотримуючись інструкцій S T.

Сумісне розташування при вбудовуваному монтажі

Для сумісного розташування панелей виклику у горизонтальному або вертикальному положенні заблокуйте між собою монтажні коробки U.
Перед вмуруванням монтажних коробок розламайте місце у позначених точках UA для того, щоб пропустити кабелі підключення з панелі виклику до контрольної панелі.
Зніміть за допомогою ножика для паперу пластикові деталі з основи панелей виклику Q2 та проведіть кабелі з'єднання V.

Прилад відповідає діючому чинному законодавству.
Вивід з експлуатації та утилізація. Не викидайте пакувальний матеріал та прилад після закінчення терміну служби в навколишнє середовище, а утилізуйте згідно з вимогами законодавства, чинного в країні використання виробу. Компоненти, для яких передбачена повторна переробка, відзначені спеціальним символом із позначенням матеріалу виготовлення.
ВСІ ДАНІ ТА ІНФОРМАЦІЯ, ЯКІ МІСТЯТЬСЯ В ЦІЙ ІНСТРУКЦІЇ, МОЖУТЬ БУТИ ЗМІНЕНІ В БУДЬ-ЯКИЙ МОМЕНТ БЕЗ ПОПЕРЕДНЬОГО ПОВІДОМЛЕННЯ. ВИМІРИ, ЯКЩО НЕ ЗАЗНАЧЕНО ІНШЕ, ВКАЗАНІ В МІЛІМЕТРАХ.