CAME

CAME.COM

FA02022-PL

Automatyka do bram skrzydłowych

AX302304
AX402306/AX412306
AX71230

INSTRUKCJE INSTALACJI

PL Polski

UWAGA!
ważne wskazówki dotyczące bezpieczeństwa osób:
PROSIMY O UWAŻNE PRZECZYTANIE!

Wstęp

• Produkt jest przeznaczony wyłącznie do użytkowania do celów, dla jakich został zaprojektowany. Każde inne użytkowanie jest niebezpieczne. Came S.p.A. nie ponosi odpowiedzialności za ewentualne szkody wynikające z błędnego, niewłaściwego lub nierozsądnego użytkowania. • Niniejsze wskazówki muszą być przechowywane razem z instrukcjami instalacji i użytkowania napędu.

Czynności przed instalacją

(Kontrola istniejących warunków: w przypadku niekorzystnej oceny aktualnych warunków dla instalacji, nie należy przystępować do montażu przed wykonaniem czynności mających na celu zapewnienie pełnego bezpieczeństwa)

• Skontrolować, czy element przeznaczony do automatyzacji jest w dobrym stanie, czy jest wyważony, osiowany i wypoziomowany oraz, czy otwiera się i zamyka w poprawny sposób. Sprawdzić także, czy istnieją w odpowiednie mechaniczne ograniczniki krańcowe. • W przypadku instalacji napędu na wysokości mniejszej, niż 2,5 m od posadzki lub od innego podłoża, należy sprawdzić czy jest konieczny montaż ogrodzeń ochronnych lub tablic ostrzegawczych • Jeżeli istnieją furtki dla pieszych, muszą być one wyposażone w system uniemożliwiający ich otwarcie w fazie ruchu • Należy upewnić się, że otwarcie skrzydła automatycznego nie interferuje ze stałymi elementami znajdującym się w pobliżu bramy • Nie należy montować napędu odwróconej pozycji, ani też na elementach, które mogłyby się ugiąć pod jego ciężarem. Jeśli jest to konieczne, należy odpowiednio wzmocnić punkty mocowania • Nie instalować napędu w miejscach, usytuowanych na pochyłym podłożu • Upewnić się, by ewentualne urządzenia nawadniające nie zraszały napędu od dołu • Sprawdzić, czy przedział temperatury wskazany na napędzie jest odpowiedni dla miejsca instalacji • Należy stosować się do wszystkich instrukcji ponieważ nieprawidłowo wykonana instalacja może spowodować poważne obrażenia • Dokładne zastosowanie się do tych instrukcji jest bardzo ważne dla zachowania bezpieczeństwa użytkowników. Zachować niniejsze instrukcje.

Montaż

• Należy odpowiednio oznaczyć oraz ogrodzić całą strefę prac montażowych, aby uniemożliwić nieostrożny dostęp postronnych osób, a w szczególności dzieciom • Zachować ostrożność przy manipulowaniu napędami o wadze powyżej 20 kg. W takim przypadku należy zaopatrzyć się w odpowiednie narzędzia do bezpiecznego przemieszczenia urządzenia • Wszystkie elementy związane z otwieraniem (przyciski, przełączniki kluczowe, czytniki kart magnetycznych, itp.) muszą być instalowane w odległości nie mniejszej, niż 1,85 m od obwodu strefy manewru bramy i nie powinny być dostępne od zewnątrz, poprzez bramę. Ponadto bezpośrednie sterowania (takie, jak klasyczne przyciski czy przyciski dotykowe) muszą być instalowane na wysokości nie mniejszej od 1,5 m i nie mogą być publicznie dostępne • Wszystkie sterowania typu "totman" (operator obecny) muszą być usytuowane w miejscach, z których poruszające się skrzydło oraz strefy przejazdu i manewru są w pełni widoczne • W przypadku braku stałej tabliczki wskazującej usytuowanie urządzenia wysprzęglającego, należy przygotować taką sygnalizację i umieścić ją w widocznym miejscu • Przed przekazaniem urządzenia użytkownikowi należy zweryfikować zgodność instalacji z normą EN 12453 (próba uderzeniowa); skontrolować, czy napęd został odpowiednio uregulowany i czy urządzenia zabezpieczające i system ręcznego wysprzęglania funkcjonują poprawnie • Tam, gdzie jest to konieczne, należy umieścić w łatwo widocznym miejscu symbole ostrzegawcze (na przykład tabliczka na bramie)

Instrukcje i szczególne zalecenia dla użytkownika

• Utrzymywać w czystości oraz wolną od przeszkód strefę manewru bramy. Sprawdzić, czy krzewy lub inne rośliny nie zakłócają działania fotokomórek i czy w strefie ruchu napędu nie ma innych przeszkód. • Nie pozwalać dzieciom na bawienie się stałymi urządzeniami sterującymi oraz na przebywanie w strefie ruchu bramy. Urządzenia zdalnego sterowania (piloty) i wszelkie inne urządzenia sterujące muszą być przechowywane poza zasięgiem dzieci, aby uniknąć niezamierzonego włączenia napędu • Urządzenie może być użytkowane przez dzieci w wieku powyżej 8 lat lub przez osoby o upośledzonych funkcjach psychofizycznych, lub osoby nieposiadające wystarczającej wiedzy i doświadczenia tylko pod nadzorem innej osoby odpowiedzialnej za ich bezpieczeństwo, która udzieli wszelkich niezbędnych informacji, co do użytkowania urządzenia. Dzieci nie mogą bawić się urządzeniem. Czyszczenie i konserwacja, należące do obowiązków użytkownika nie mogą być wykonywane przez dzieci bez nadzoru osoby dorosłej • Kontrolować często stan instalacji, ma to na celu wykrycie ewentualnych usterek lub śladów zużycia, albo też uszkodzeń ruchomych elementów napędu, wszystkich miejsc mocowania i urządzeń mocujących, przewodów oraz dostępnych połączeń. Punkty przegubowe (zawiasy) i miejsca poddawane tarciu (prowadnice) muszą być zawsze odpowiednio nasmarowane • Kontrolować fotokomórki i listwy bezpieczeństwa co sześć miesięcy. W celu sprawdzenia działania fotokomórek, należy przesunąć przed nimi dowolny przedmiot podczas zamykania napędu; jeżeli dojdzie do zmiany kierunku ruchu lub zatrzymania, oznacza to, że fotokomórki działają poprawnie. Jest to jedyna czynność konserwacyjna wykonywana przy napędzie podłączonym do zasilania. Utrzymywać zawsze w czystości klosze fotokomórek (posługiwać się szmatką lekko zwilżoną wodą, nie stosować rozpuszczalników lub innych produktów chemicznych) • W przypadku konieczności naprawy czy regulacji instalacji, należy odblokować napęd i nie używać go do chwili przywrócenia warunków pełnego bezpieczeństwa • Odłączyć zasilanie elektryczne przed odblokowaniem napędu dla otwierania ręcznego czy innych operacji, aby uniknąć niebezpiecznych sytuacji. Przeczytać instrukcje • Uszkodzony przewód zasilania musi być wymieniony przez producenta, przez jego serwis techniczny lub inną osobę o podobnych kwalifikacjach, co pozwoli uniknąć zaistnienia niebezpiecznych sytuacji • Zabrania się użytkownikowi wykonywanie jakichkolwiek operacji oprócz tych, których przeprowadzenie zostało w jasny sposób wskazane i opisane w instrukcjach. Celem dokonania napraw, zmian regulacji czy konserwacji nadzwyczajnej, należy zwrócić się do serwisu technicznego • Odnotować wykonane czynności i kontrole w rejestrze konserwacji okresowej.

Dodatkowe informacje i szczególne zalecenia przeznaczone dla wszystkich

• Unikać przebywania czy wykonywania czynności w pobliżu zawiasów czy poruszających się elementów mechanicznych • Nie wchodzić w pole działania napędu w fazie ruchu • Nie należy przeciwstawiać się ruchowi napędu ponieważ może to doprowadzić do niebezpiecznych sytuacji • Należy zawsze zwracać szczególną uwagę na niebezpieczne miejsca, które muszą być sygnalizowane przez zastosowanie piktogramów i/lub czarno-żółtej taśmy • Podczas użytkowania przełącznika lub sterowania typu totman (operator obecny) należy stale kontrolować, czy w strefie działania poruszających się części nie przebywają inne osoby • Brama może w każdej chwili dokonać niespodziewanego ruchu • Podczas czynności związanych z czyszczeniem czy konserwacją, należy zawsze odłączyć zasilanie.

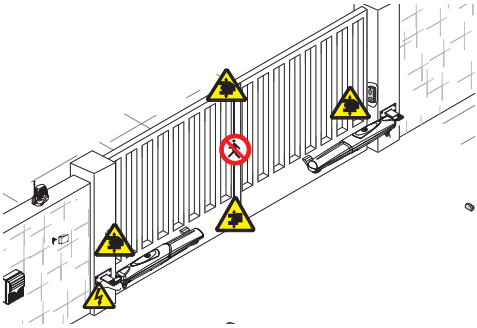

Niebezpieczeństwo zmiażdżenia stóp

Niebezpieczeństwo zmiażdżenia rąk

Niebezpieczeństwo porażenia prądem

Zakaz przechodzenia w fazie ruchu urządzenia

1 Legenda symboli

Symbol ten oznacza części do uważnego przeczytania.

Symbol ten oznacza części dotyczące bezpieczeństwa.

Symbol ten oznacza co zakomunikować użytkownikowi.

WSZYSTKIE WYMIARY SĄ PODANE W MILIMETRACH, Z WYJĄTKIEM INACZEJ OZNACZONYCH.

2 Przeznaczenie i zakres zastosowania

2.1 Przeznaczenie

Motoreduktory 001AX3024 i AX71230 zostały zaprojektowane i wykonane przez CAME S.p.A. zgodnie z obowiązującymi normami dotyczącymi bezpieczeństwa, do zmechanizowania bram skrzydłowych w rezydencjach i budynkach wielomieszkalnych.

Wszelka instalacja i zastosowanie inne niż przedstawiono w niniejszym podręczniku, uważa się za wzbronione.

2.2 Zakres zastosowania

Model	001AX302304 - 001AX402306 - 001AX412306			001AX402306 - 001AX412306
Szerokość skrzydła (m)	2	2,5	3	4
Waga skrzydła (kg)	800	600	500	300

Model	001AX71230						
Szerokość skrzydła (m)	2	2,5	3	4	5	6	7
Waga skrzydła (kg)	1000	800	700	500	400	350	300

⚠ W bramach skrzydłowych zawsze zaleca się zainstalowanie elektrozamka, aby zapewnić niezawodne zamykanie skrzydeł i zabezpieczyć przekładnię motoreduktorów.

Jest on zawsze zalecany w przypadku motoreduktorów samoblokujących, a staje się obowiązkowy, jeśli długość skrzydeł przekracza 2,5 m.

W przypadku motoreduktorów niesamoblokujących jest on konieczny, aby zagwarantować zamknięcie skrzydła. W tym ostatnim przypadku wybór związany z montażem elektrozamka należy do instalatora, który musi uwzględnić rozmiar i rodzaj skrzydła (np. panelowe) oraz obszar instalacji (np. obszar wietrzny).

.

4 Opis

4.1 Mechanizm

Produkt ten został zaprojektowany i wykonany przez CAME S.p.A. zgodnie z obowiązującymi normami dotyczącymi bezpieczeństwa, do zmechanizowania bram skrzydłowych w rezydencjach i budynkach wielomieszkalnych..

Motoreduktor na enkoder z elektroblokiem i epicykloidalnym systemem redukcji ze ślimakiem, znajduje się wewnątrz dwóch półpanewek z odlewanego aluminium.

Motoreduktory na 230 V AC

001AX302304 - Motoreduktor nieodwracalny z enkoderem, do skrzydeł do 3 m (czas otwarcia na 90°: 20 sek.).
001AX402306 - Motoreduktor nieodwracalny z enkoderem, do skrzydeł do 4 m (czas otwarcia na 90°: 28 sek.).
001AX412306 - Motoreduktor nieodwracalny z enkoderem, do skrzydeł do 4 m (czas otwarcia na 90°: 28 sek.).
001AX71230 - Motoreduktor nieodwracalny z enkoderem, do skrzydeł do 7 m (czas otwarcia na 90°: 40 sek.).

Tablica sterownicza

002ZM3E - Tablica sterownicza wielofunkcyjna z displayem sygnalizacyjnym, autodiagnozą urządzeń bezpieczeństwa i wbudowaną dekodyfikacją radio.

Akcesoria

001LOCK81 - Zamek elektryczny blokady - cylinder pojedynczy
001LOCK82 - Elektryczny zamek blokady - cylinder podwójny

4.2 Dane techniczne

MOTOREDUKTOR 001AX302304

Zasilanie tablicy sterowniczej: 230 V AC 50 / 60Hz
Zasilanie silnika: 230 V AC 50 / 60Hz
Pochłanianie: 1,5 A
Moc: 175 W
Nacisk regulowany: 500 ÷ 4500 N
Czas otwarcia (90°): 20 s
Częstotliwość robocza: 50%
Stopień zabezpieczenia IP44
Termiczne zabezpieczenie silnika: 150 C°

MOTOREDUKTORY 001AX402306 / 001AX412306

Zasilanie tablicy sterowniczej: 230 V AC 50 / 60Hz
Zasilanie silnika: 230 V AC 50 / 60Hz
Pochłanianie: 1,5 A
Moc: 175 W
Nacisk regulowany: 500 ÷ 4500 N
Czas otwarcia (90°): 28 sek.
Częstotliwość robocza: 30%
Stopień zabezpieczenia: IP44
Termiczne zabezpieczenie silnika: 150 C°

MOTOREDUKTOR 001AX71230

Zasilanie tablicy sterowniczej: 230 V AC 50 / 60Hz
Zasilanie silnika: 230 V AC 50 / 60Hz
Pochłanianie: 1,5 A
Moc: 175 W
Nacisk regulowany: 500 ÷ 4500 N
Czas otwarcia (90°): 40 sek.
Częstotliwość robocza: 30%
Stopień zabezpieczenia: IP44
Termiczne zabezpieczenie silnika: 150 C°

4.3 Opis części

1) Motoreduktor
2) Wspornik kolumny
3) Wspornik bramy
4) Śruba M8 x 35 UNI 5737 do przymocowania wspornika kolumny
5) Tulejka
6) Nakrętka M8 UNI 5588 do przymocowania wspornika kolumny
7) Przewłoka
8) Ogranicznik mechaniczny
9) Śruby M6 x 20 UNI 5739 do ogranicznika mechanicznego
10) Sworzeń ślimaka
11) Podkładka Ø 8 x 24 UNI 6593
12) Śruba mocowania wspornika bramy do sworznia M8 x 10 UNI 5739
13) Wspornik mocowania
14) Drzwiczki odblokowania

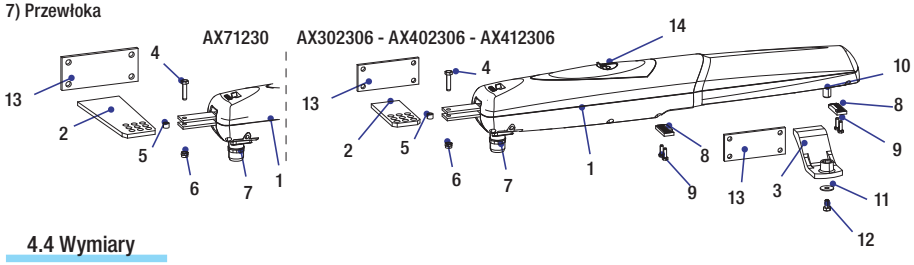

4.4 Wymiary

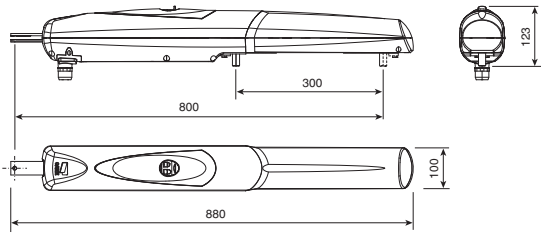

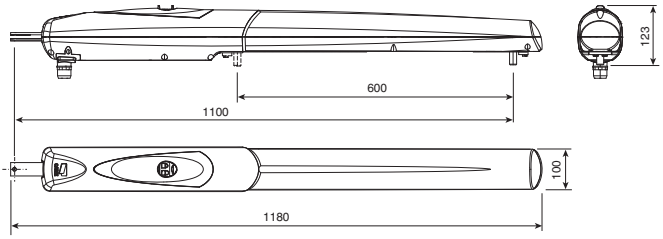

5 Instalacja

⚠ Instalacja musi być wykonywana przez wykwalifikowany i doświadczony personel, z pełnym przestrzeganiem obowiązujących norm.

5.1 Kontrola wstępna

⚠ Przed przystąpieniem do wykonywania instalacji mechanizmu, należy:

- Przygotować odpowiednie urządzenie rozłączenia wielobiegunowego, z odległością większą od 3 mm między stykami o odłączeniu zasilania;
- Przygotować odpowiednie przewody rurowe i kanały do przeprowadzenia kabli elektrycznych, zapewniając zabezpieczenie przed uszkodzeniem mechanicznym;
- ⏚ Sprawdzić, aby ewentualne wewnętrzne połączenia w pojemniku (wykonane do ciągłości obwodu zabezpieczenia), posiadały dodatkową izolację w stosunku do innych przewodnich wewnętrznych części;
- Sprawdzić, aby struktura bramy była odpowiednio mocna, zawiasy sprawne, oraz aby nie było tarcia między stałymi a ruchomymi częściami;
- Sprawdzić obecność mechanicznego ogranicznika przy otwarciu i zamknięciu.

5.2 Narzędzia i materiały

Upewnić się, że posiada się wszystkie potrzebne narzędzia i materiały do wykonania instalacji, przy maksymalnym bezpieczeństwie i zgodnie z obowiązującymi normami. Poniżej przedstawiono rysunek niektórych przykładów wyposażenia instalatora.

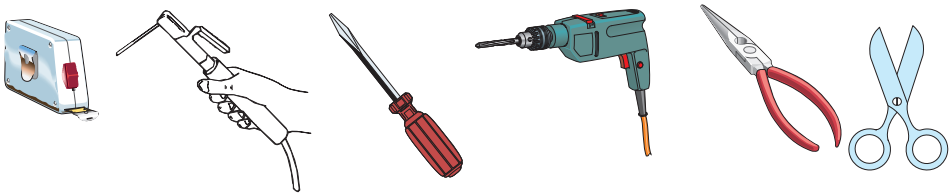

5.3 Typ kabli i minimalne grubości

Połączenie	Typ kabla	Długość kabla 1 < 10 m	Długość kabla 10 < 20 m	Długość kabla 20 < 30 m
Zasilanie tablicy sterowniczej 230 V	FROR CEI 20-22 CEI EN 50267-2-1	3G x 1,5 mm^2	3G x 2,5 mm^2	3G x 4 mm^2
Zasilanie silnika 230 V		1 mm^2	43G x 1,5 mm^2	43G x 2,5 mm^2
Migacz		2 x 0,5 mm^2	2 x 1 mm^2	2 x 1,5 mm^2
Fotokomórki TX		2 x 0,5 mm^2	2 x 0,5 mm^2	2 x 0,5 mm^2
Fotokomórki RX		4 x 0,5 mm^2	4 x 0,5 mm^2	4 x 0,5 mm^2
Zasilanie akcesoriów		2 x 0,5 mm^2	2 x 0,5 mm^2	2 x 1 mm^2
Urządzenia sterujące i bezpieczeństwa		2X 0,5 mm^2	2 x 0,5 mm^2	2 x 0,5 mm^2
Połączenie enkodera	SPLOT	3 x 0,5 Mm^2		
Antena	RG58	max. 10 m		

N.B.: Gdyby kable miały inną długość niż przedstawiono w tabeli, wówczas przekrój kabli należy określić na podstawie faktycznego pochłaniania połączonych urządzeń i według przepisów wskazanych normą CEI EN 60204-1.
Dla połączeń przewidujących wyższe obciążenia na tej samej linii (sekwencyjne), wymiarowość tabeli musi być ponownie obliczona w oparciu o faktyczne pochłanianie i faktyczne odległości. Odnośnie połączeń produktów nie przedstawionych w niniejszej instrukcji, patrz dokumentacja załączona do tych produktów.

5.4 Instalacja standardowa

1) Motoreduktor 001AX3024 / AX71230
2) Tablica sterownicza
3) Antena
4) Migacz
5) Przełącznik
6) Fotokomórki
7) Studzienka rozgałęźna
8) Ograniczniki mechaniczne
9) Kolumna do fotokomórek

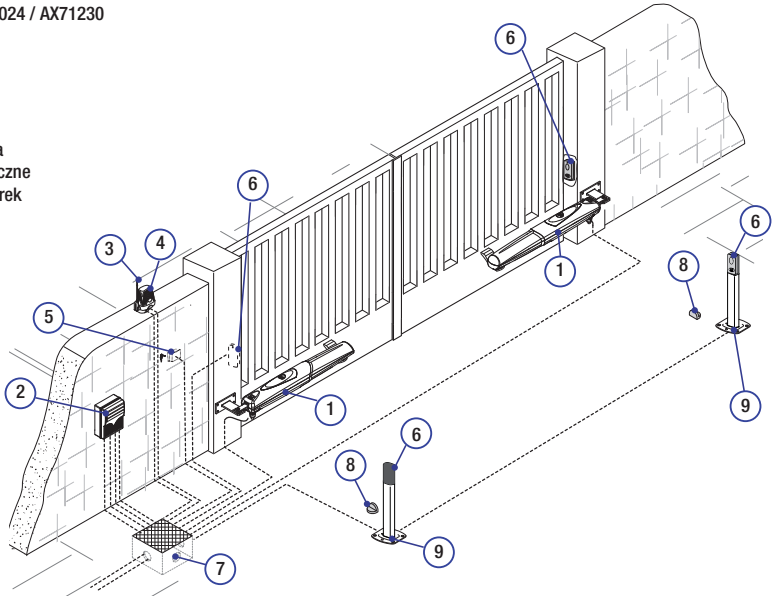

5.5 Instalacja mechanizmu

⚠ Poniższe ilustracje są tylko przykładowe, gdyż miejsce do umocowania mechanizmu i akcesoriów jest różne w zależności od gabarytów. Instalator powinien więc wybrać jak najbardziej dogodne rozwiązanie.

Przygotować rury faliste potrzebne do połączeń wychodzących ze studzienki rozgałęźnej.
N.B.: Ilość rur zależy od typu urządzenia i przewidzianych akcesoriów.

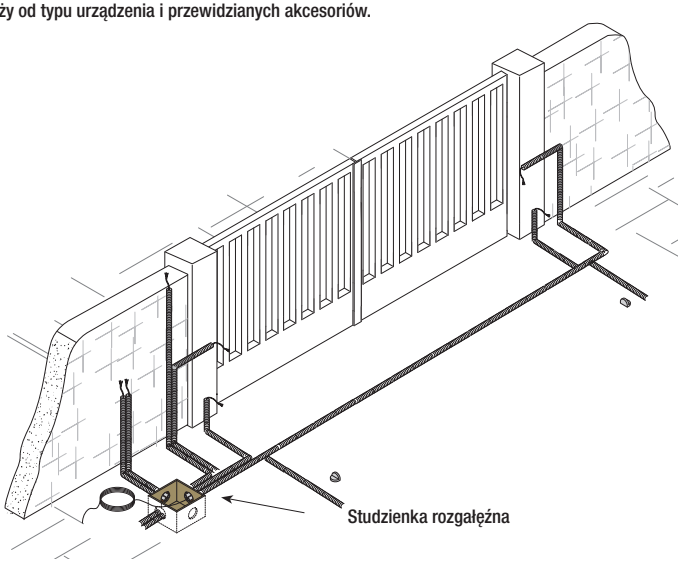

Uwaga: Po ustaleniu jak najbardziej odpowiedniego punktu mocowania wspornika bramy, przystąpić do przymocowania wspornika na kolumnie w poziomej osi ze wspornikiem bramy, przestrzegając wysokości przedstawionych na poniższym rysunku i w tabeli.

N.B.: Zwiększając wymiar B, zmniejsza się kąt otwarcia i prędkość skrzydła, a zwiększa się nacisk motoreduktora. Zwiększając wymiar A, zwiększa się kąt otwarcia i prędkość skrzydła, a zmniejsza się nacisk motoreduktora.

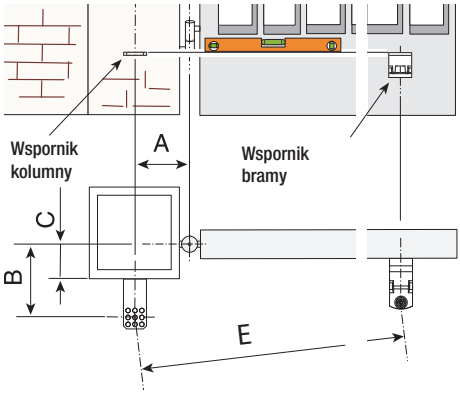

AX302304 - AX402306 - AX412306

Skrzydła do 4 m				
Kąt otwarcia	A mm	B mm	C max mm	E mm
90°	130	130	70	800
120°	150	80	0	800
120°	140	100	50	800

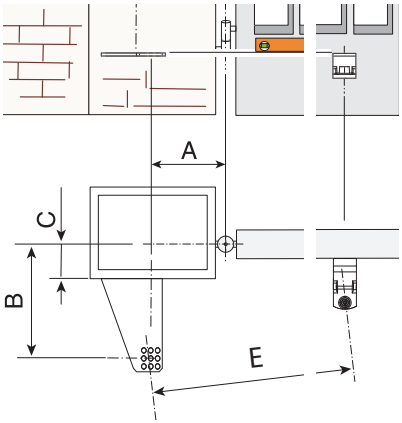

AX71230

Skrzydła do 7 m				
Kąt otwarcia	A mm	B mm	C max mm	E mm
90°	200	220	150	1100
120°	220	220	100	1100

Zmontować i przyspawać dwie części wspornika kolumny. Wspornik przymocować w ustalonym punkcie, przy pomocy odpowiednich płytek i śrub, lub - jeżeli kolumna jest metalowa - przyspawać go.

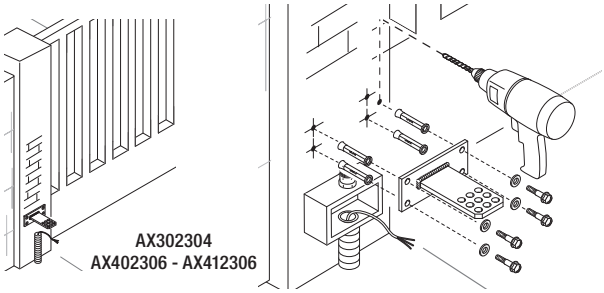

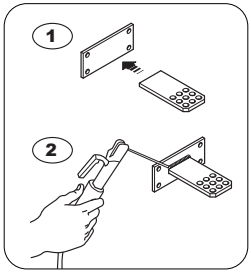

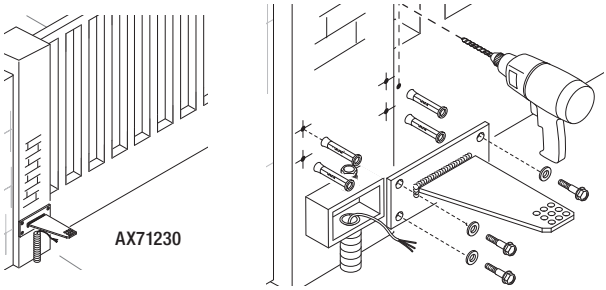

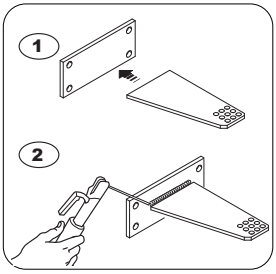

Do skrzydła przyspawać wspornik bramy, przestrzegając wielkości przedstawionych w tabeli.
N.B.: Dla motoreduktora AX71230 należy dodać dodatkową podkładkę 10 mm między bramą a wspornikiem.

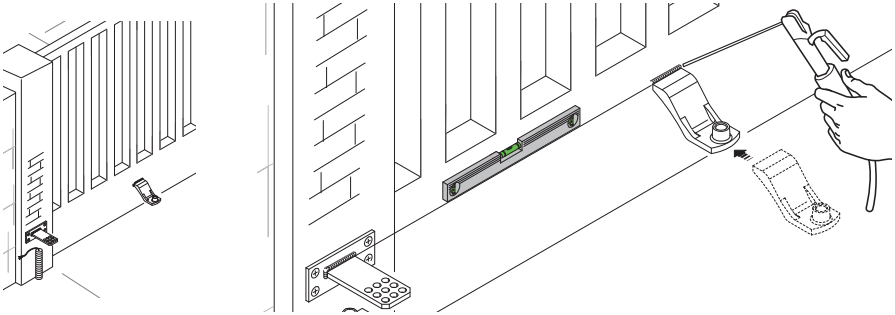

N.B.: Na skrzydłach nie metalowych, zmontować i przyspawać dwie części wspornika i przymocować je odpowiednimi śrubami.

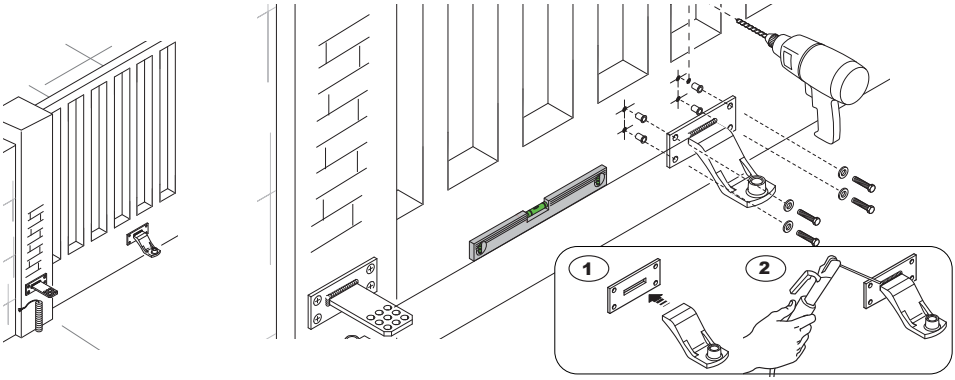

Do otworu wspornika kolumny włożyć tulejkę (nasmarowaną). Wspornik ma różne otwory, aby umożliwić różny kąt otwarcia bramy.
Do wspornika przymocować przegub końcowy.

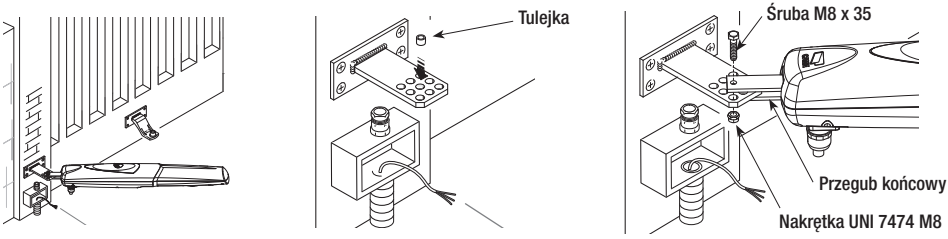

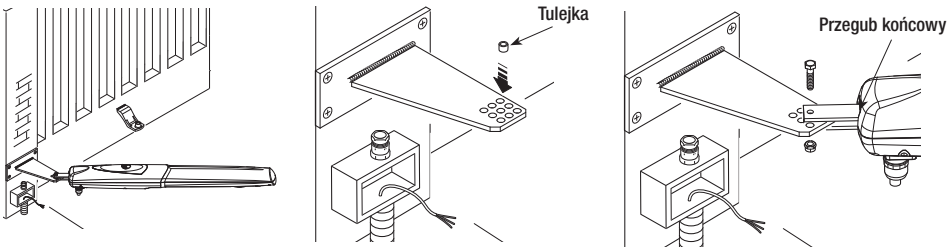

Otworzyć skrzydło, do otworu wspornika bramy włożyć sworzeń i przymocować go podkładką i nakrętką danymi w wyposażeniu.

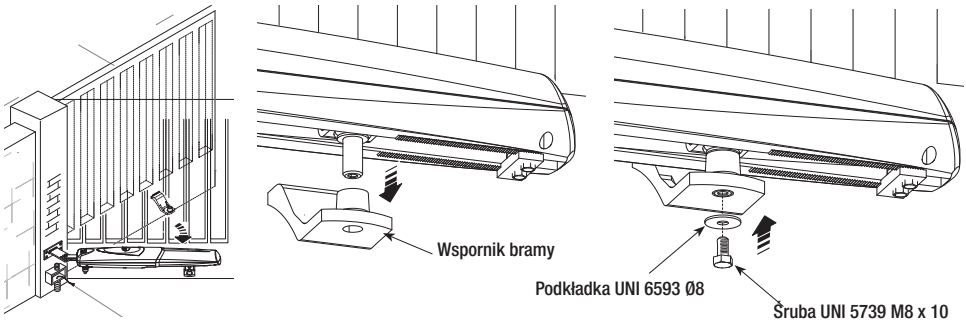

Odblokować motoreduktor (patrz paragraf dotyczący ręcznego odblokowania), całkowicie otworzyć skrzydło, poluzować nakrętki mechanicznego ogranicznika otwarcia, ustawić go przy sworzniu sprzęgu i przymocować go.

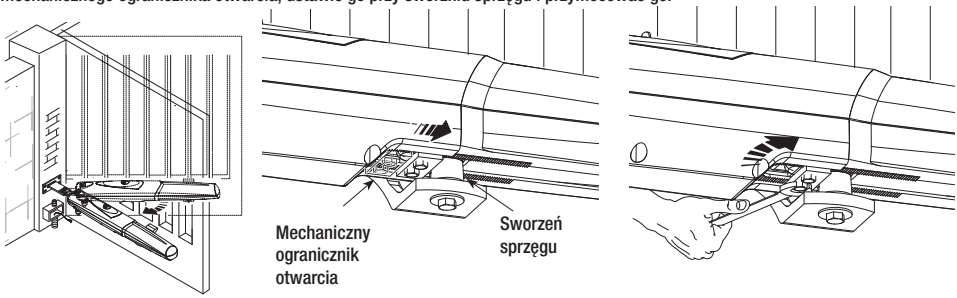

Zamknąć skrzydło, poluzować nakrętkę mechanicznego ogranicznika zamknięcia, ustawić go przy sworzniu sprzęgu i przymocować go.

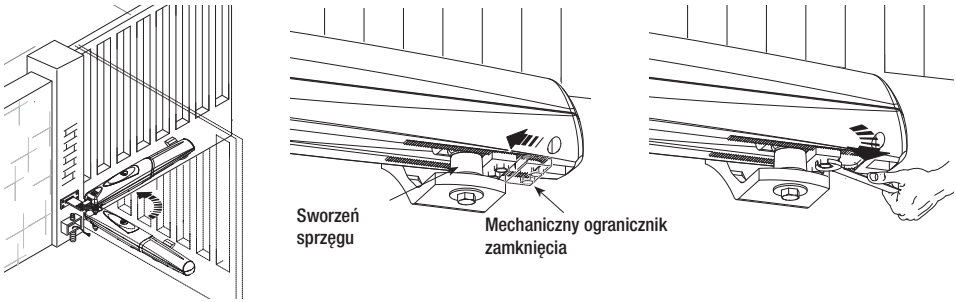

5.6 Ręczne odblokowanie motoreduktora

Otworzyć drzwiczki odblokowania (przesuwając), włożyć trójkątny klucz i przekręcić go.

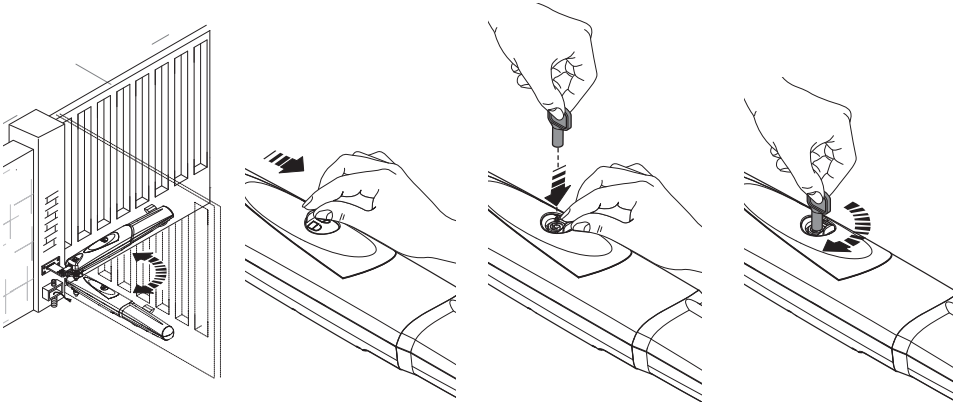

5.7 Połączenie do tablicy sterowniczej

Do połączenia elektrycznego użyć studzienki rozgałęźnej i skrzynek rozgałęźnych.

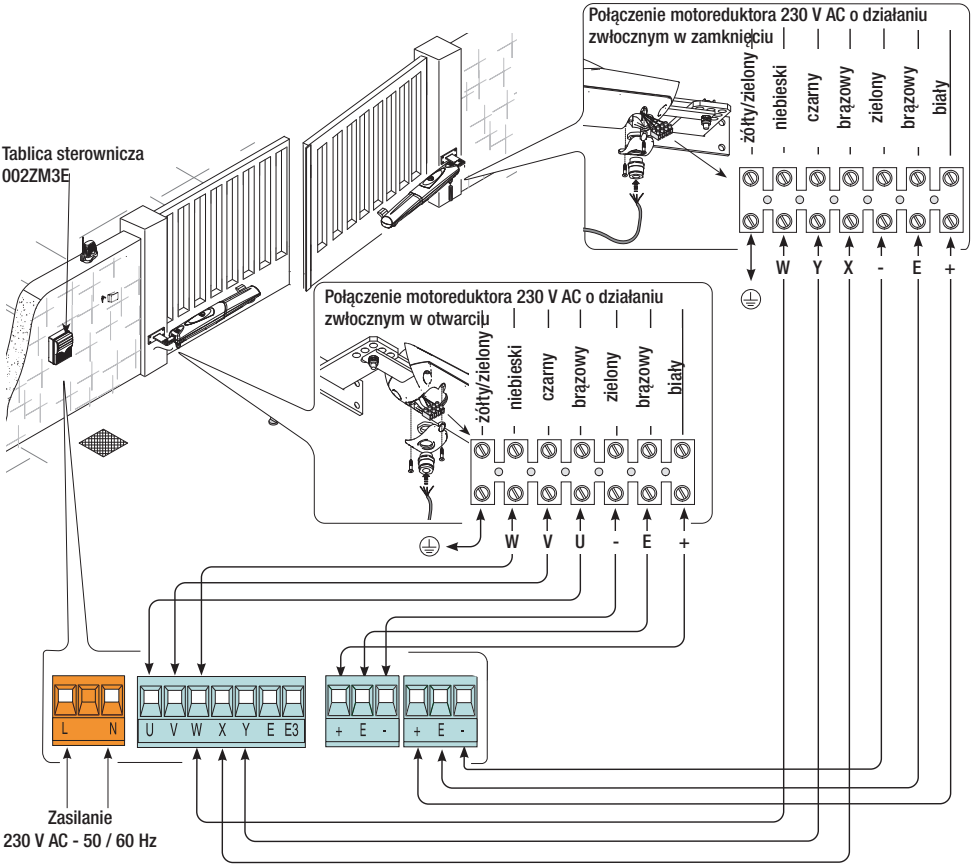

5.8 Instalacja do otwierania w kierunku zewnętrznym

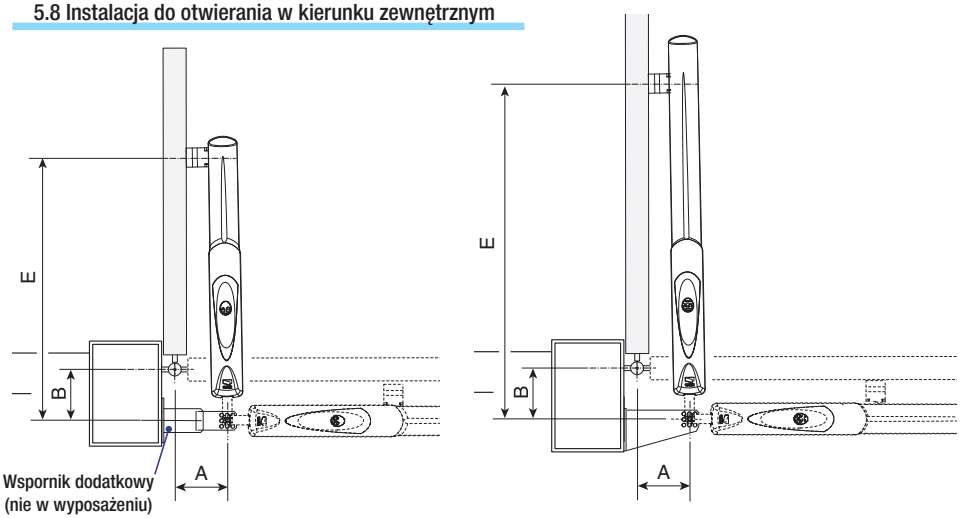

TABELA 1

Otwarcie	A	B	E
90°	130	130	800

TABELA 2

Otwarcie	A	B	E
90°	200	220	1100

Wspornik kolumny przyspawać do dodatkowego wspornika (nie będący w wyposażeniu). Z otwartą bramą, przymocować wsporniki do kolumny, przestrzegając wysokości A i B przedstawionych w TABELI 1. Przyspawać lub przymocować odpowiednimi śrubami wspornik bramy, przestrzegając wysokości E przedstawionej w TABELI 1. Do wsporników przymocować motoreduktor śrubami i podkładkami danymi w wyposażeniu.

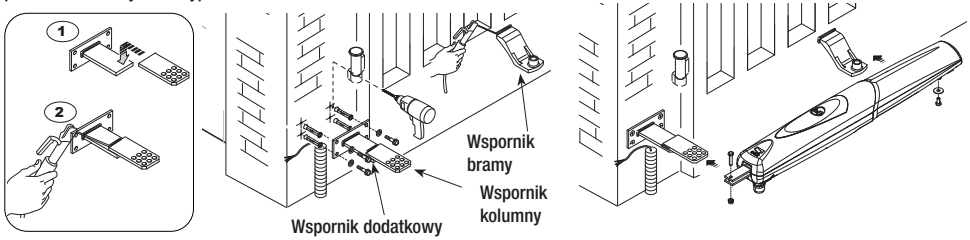

Przy motoreduktorze AX71230, przymocować wspornik bezpośrednio do kolumny, bez użycia dodatkowego wspornika, oraz wziąć pod uwagę wysokości przedstawione w TABELI 2.
Motoreduktor przymocować do wspornika śrubami i podkładkami danymi w wyposażeniu.

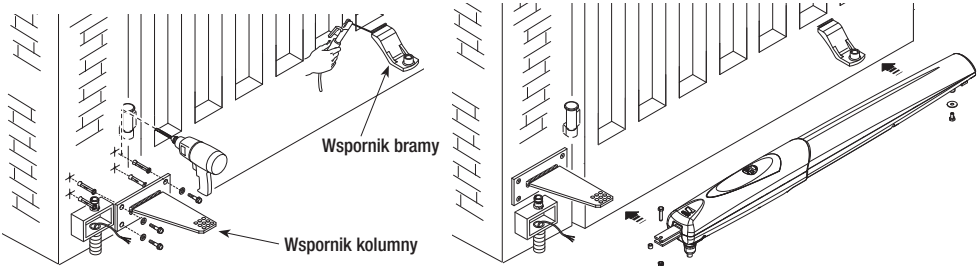

Zamknąć skrzydło, ogranicznik umieścić przy sworzniu sprzęgu i przymocować go.

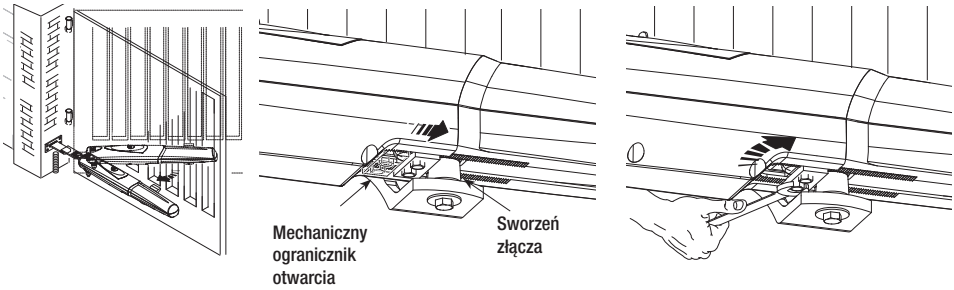

Otworzyć skrzydło, ogranicznik umieścić przy sworzniu sprzęgu i przymocować go.

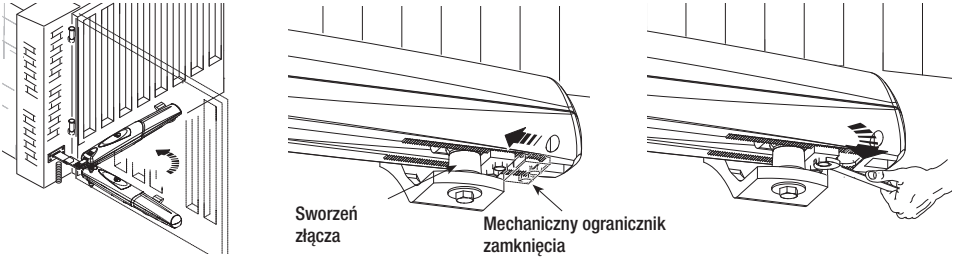

Podłączyć motoreduktory do tablicy sterującej, tak jak przedstawiono na rysunku.

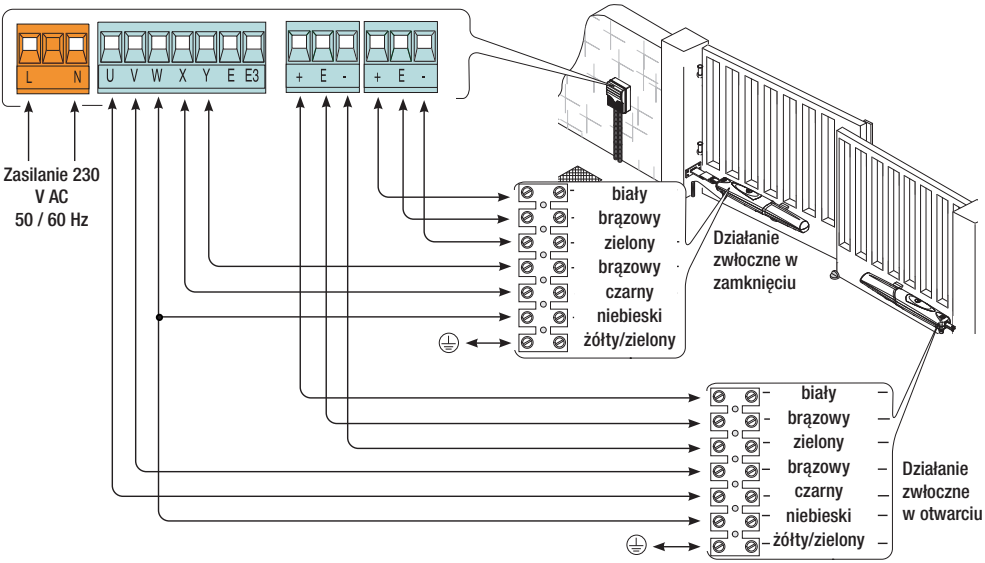

7 Konserwacja

Konserwacja nadzwyczajna

☞ Przed przystąpieniem do jakiejkolwiek czynności konserwacyjnej, odłączyć zasilanie, aby uniknąć niebezpiecznych sytuacji wynikających z przypadkowego uruchomienia urządzenia.

Rejestr konserwacji okresowej obowiązujący użytkownika (co sześć miesięcy)

Data	Uwagi	Podpis

Konserwacja nadzwyczajna

⚠ **Poniższa tabela służy do rejestracji prac nadzwyczajnej konserwacji, napraw i poprawek, wykonanych przez wyspecjalizowane zakłady zewnętrzne.**

🕮 **Interwencje nadzwyczajnej konserwacji muszą być wykonywane przez wyspecjalizowanych techników.**

Rejestr konserwacji nadzwyczajnej

Pieczątka instalatora	Nazwa autoryzowanego serwisu
	Data przeglądu
	Podpis konserwatora
	Podpis zleceniodawcy
Interwencja wykonana _____	

Pieczątka instalatora	Nazwa autoryzowanego serwisu
	Data przeglądu
	Podpis konserwatora
	Podpis zleceniodawcy
Interwencja wykonana _____	

Pieczątka instalatora	Nazwa autoryzowanego serwisu
	Data przeglądu
	Podpis konserwatora
	Podpis zleceniodawcy
Interwencja wykonana _____	

Pieczątka instalatora	Nazwa autoryzowanego serwisu
	Data przeglądu
	Podpis konserwatora
	Podpis zleceniodawcy
Interwencja wykonana _____	

Pieczątka instalatora	Nazwa autoryzowanego serwisu
	Data przeglądu
	Podpis konserwatora
	Podpis zleceniodawcy
Interwencja wykonana _____	

Pieczątka instalatora	Nazwa autoryzowanego serwisu
	Data przeglądu
	Podpis konserwatora
	Podpis zleceniodawcy
Interwencja wykonana _____	

7.2 Rozwiązywanie problemów

PROBLEM	PRAWDOPODOBNE PRZYCZYNY	WERYFIKACJA I NAPRAWA
Brama nie otwiera się i nie zamyka się	• Brak zasilania • Motoreduktor jest odblokowany • Nadajnik ma wyładowaną baterię • Nadajnik jest popsuty • Przycisk stop jest zablokowany lub popsuty • Przycisk otwarcia/zamknięcia lub przełącznik na klucz, są zablokowane	• Sprawdzić obecność napięcia sieciowego • Zwrócić się do Serwisu Pomocy Technicznej • Wymienić baterie • Zwrócić się do Serwisu Pomocy Technicznej • Zwrócić się do Serwisu Pomocy Technicznej • Zwrócić się do Serwisu Pomocy Technicznej
Brama otwiera się, ale nie zamyka się	• Fotokomórki są wzbudzone	• Sprawdzić czystość i prawidłowe funkcjonowanie fotokomórek • Zwrócić się do Serwisu Pomocy Technicznej
Migacz nie działa	• Przepalona żarówka	• Zwrócić się do Serwisu Pomocy Technicznej

8 Likwidacja

CAME S.p.A. w swoich zakładach wprowadził System Zarządzania Środowiskiem z certyfikatem i zgodnie z normą UNI EN ISO 14001, z gwarancją respektowania i ochrony środowiska.
Prosimy kontynuować dzieło ochrony środowiska, które CAME uważa za jedną z podstaw rozwoju własnych operatywnych i rynkowych strategii, po prostu poprzez przestrzeganie krótkich wskazówek dotyczących likwidacji urządzenia.

LIKWIDACJA OPAKOWANIA
Komponenty opakowania (karton, plastik, itd.) są przyjmowane ze stałymi odpadami miejskimi i mogą być likwidowane bez żadnej trudności, po prostu wykonując selektywną zbiórkę odpadów do ponownego przerobu.
Przed przystąpieniem do prac, zawsze należy sprawdzić specyficzne normy obowiązujące w miejscu instalacji.
NIE PORZUCAĆ W ŚRODOWISKU!

LIKWIDACJA PRODUKTU
Nasze produkty wykonane są z różnych materiałów. Większość z nich (aluminium, plastik, żelazo, kable elektryczne) jest przyjmowana ze stałymi i miejskimi odpadami. Po selektywnej zbiórce mogą być oddane do upoważnionego punktu zbiorczego do ich ponownego przerobu.
Inne komponenty (karty elektroniczne, baterie pilotów, itd.), mogą natomiast zawierać substancje zanieczyszczające.
Należy je więc usunąć i oddać do upoważnionych zakładów do ich odzysku i likwidacji.
Przed przystąpieniem do wykonywania prac, zawsze należy sprawdzić specyficzne normy obowiązujące w miejscu likwidacji.
NIE PORZUCAĆ W ŚRODOWISKU!

DEKLARACJA ZGODNOŚCI

Produkt jest zgodny z obowiązującymi dyrektywami referencyjnych.

Producent zastrzega sobie prawo do wprowadzania zmian w treści instrukcji bez wcześniejszego powiadomienia.

CAME

CAME.COM

CAME S.P.A.
Via Martiri Della Libertà, 15
31030 Dosson di Casier - Treviso - Italy
tel. (+39) 0422 4940 - fax. (+39) 0422 4941

*Instrukcja **FA02022-PL** - 10/2023 - © CAME S.p.A. - Tłumaczenie oryginalnych instrukcji*