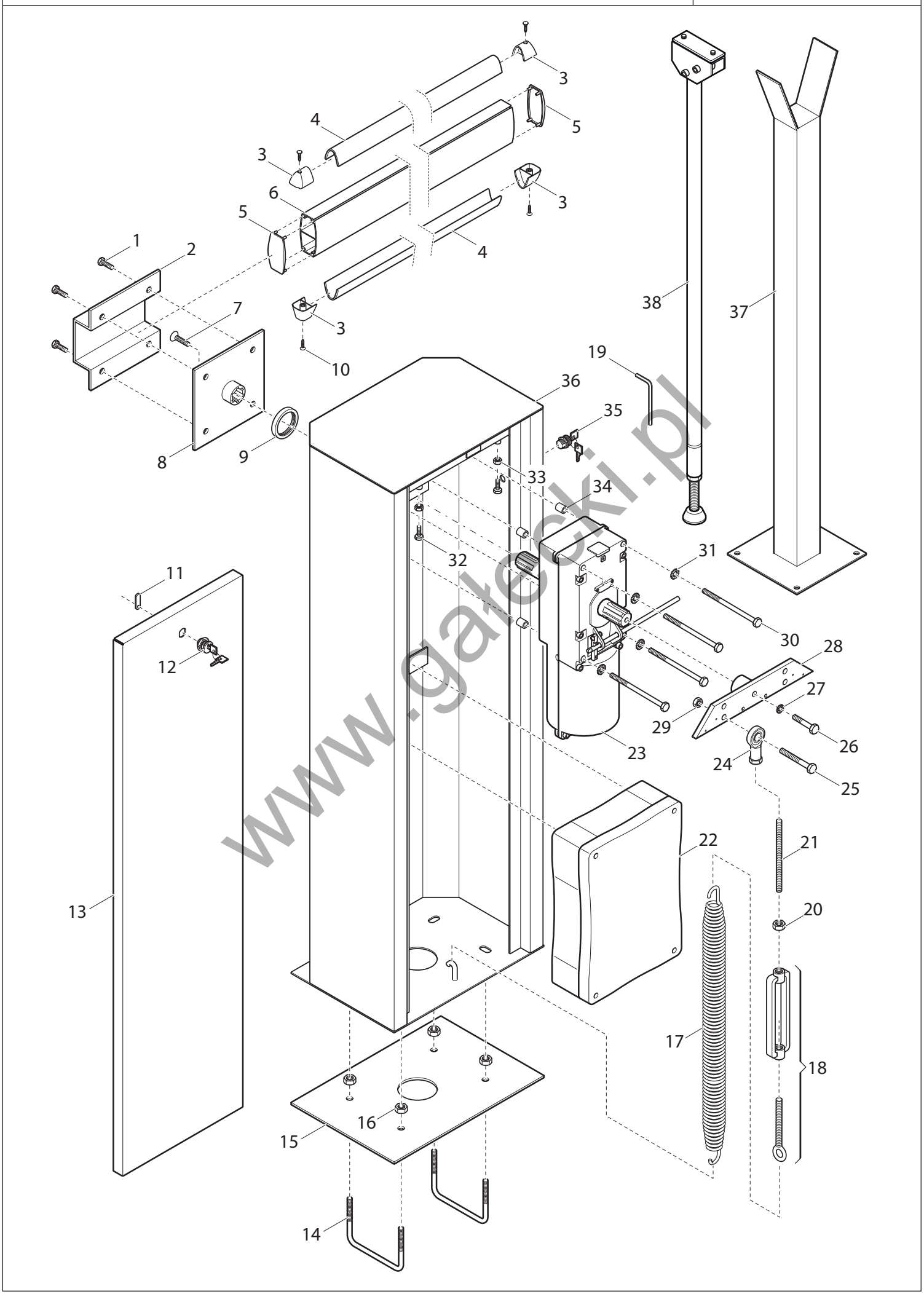


www.gatecki.pl