L8542333
Rev. 03/06/00

BENINCA®

AUTOMAZIONE PER CANCELLI A BATTENTE
AUTOMATION FOR HINGED GATES
AUTOMATION FÜR TORE
AUTOMATION POUR PORTAILS OUVRANTS
AUTOMATIZACIÓN PARA CANCELAS DE BATIENTE
AUTOMATYZACJA BRAM ROZWIERANYCH

MB24V
MBE24V

www.gałecki.pl

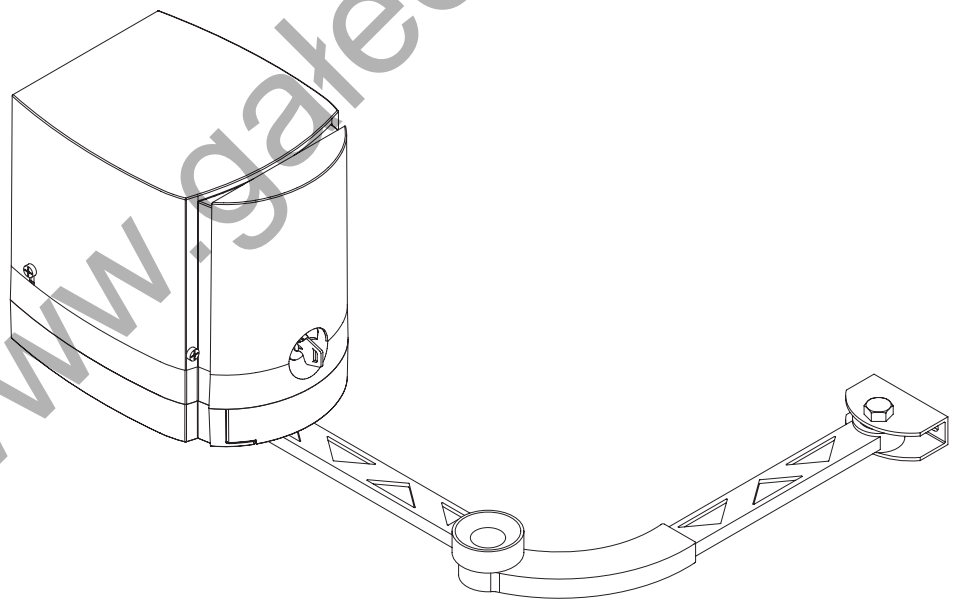

Libro istruzioni e catalogo ricambi
Operating instructions and spare parts catalogue
Betriebsanleitung und Ersatzteilliste
Livret d'instructions et catalogue des pieces de rechange
Manual de instrucciones y catálogo de recambios
Książeczka z instrukcjami i katalog części wymiennych

CE

UNAC

UNIONE NAZIONALE COSTRUTTORI AUTOMATISMI PER CANCELLI, PORTE SERRANDE ED AFFINI

Dichiarazione CE di conformità per macchine
(Direttiva 98/37 CE, Allegato II, parte B)
Divieto di messa in servizio

Fabbricante: **Automatismi Benincà** SpA.
Indirizzo: Via Capitello, 45 - 36066 Sandrigo (VI) - Italia

Dichiara che: l'automazione per cancelli a battente modello **MB24V/MBE24V**.

- è costruito per essere incorporato in una macchina o per essere assemblato con altri macchinari per costituire una macchina considerata dalla Direttiva 98/37 CE, come modificata;
- non è dunque conforme in tutti i punti alle disposizioni di questa Direttiva;
- è conforme alle condizioni delle seguenti altre Direttive CE:
  Direttiva bassa tensione 73/23/CEE, 93/68/CEE.
  Direttiva compatibilità elettromagnetica 89/336/CEE, 93/68/CEE.

e che inoltre dichiara che non è consentito mettere in servizio il macchinario fino a che la macchina in cui sarà incorporato o di cui diverrà componente sia stata identificata e ne sia stata dichiarata la conformità alle condizioni della Direttiva 98/37 CE e alla legislazione nazionale che la traspone, vale a dire fino a che il macchinario di cui alla presente dichiarazione non formi un complesso unico con la macchina finale.

Benincà Luigi, Responsabile legale.
Sandrigo, 10/01/2006.

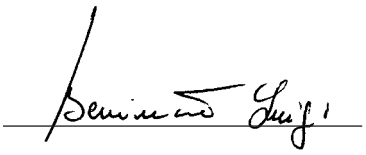

www.gatecki.pl

Declaration by the manufacturer
(Directive 98/37/EEC, Art. 4.2 and Annex II, sub B)
Divieto di messa in servizio

Manufacturer: **Automatismi Benincà** SpA.
Address: Via Capitello, 45 - 36066 Sandrigo (VI) - Italia

Herewith declares that: the operator for hinged gates model **MB24V/MBE24V**.

- is intended to be incorpored into machinery or to be assembled with other machinery to constitute machinery covered by Directive 98/37 EEC, as amended;
- does therefore not in every respect comply with the provisions of this Directive;
- does comply with the provisions of the following other EEC Directives:
  Direttiva bassa tensione 73/23/CEE, 93/68/CEE.
  Direttiva compatibilità elettromagnetica 89/336/CEE, 93/68/CEE.

and furthermore declares that it is not allowed to put the machinery into service until the machinery into which it is to be incorporated or of which it is to be a component has been found and declared to be in conformity with the provisions of Directive 98/37/EEC and with national implementing legislation, i.e. as a whole, including the machinery referred to in this declaration.

Benincà Luigi, Responsabile legale.
Sandrigo, 10/01/2006.

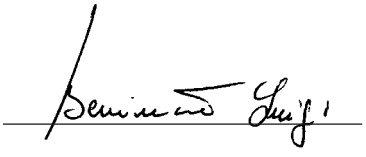

Herstellerklärung
(gemäß EG-Richtlinie 98/37/EWG, Artikel 4.2 und Anhang II, sub B.)
Verbot der Inbetriebnahme

Hersteller: **Automatismi Benincà** SpA.
Adresse: Via Capitello, 45 - 36066 Sandrigo (VI) - Italia

erklärt hiermit, daß: Antriebe für Drehflügeltore **MB24V/MBE24V**.

- vorgesehen ist zum Einbau in eine Maschine oder mit anderen Maschinen zu einer Maschine im Sinne der Richtlinie 98/37/EWG, inklusive deren Änderunge, zusammengefügt werden soll;
- aus diesem Grunde nicht in allen Teilen den Bestimmungen dieser Richtlinie entspricht;
- den Bestimmungen der folgenden anderen EG-Richtlinien entspricht:
  Direttiva bassa tensione 73/23/CEE, 93/68/CEE.
  Direttiva compatibilità elettromagnetica 89/336/CEE, 93/68/CEE.

und erklärt des weiteren daß die Inbetriebnahme solange untersagt ist, bis die Maschine oder Anlage, in welche diese Maschine eingebaut wird oder von welcher sie eine Komponente dasteilt, als Ganzes (d.h. inklusive der Maschine, für welche diese Erklärung ausgesteilt wurde) den Bestimmungen der Richtlinie 98/37/EWG sowie dem entsprechenden nationalen Reschtserlaß zur Umsetzung der Richtlinie in nationales Recht entspricht, und die entsprechende Konformitätserklärung ausgestellt ist.

Benincà Luigi, Responsabile legale.
Sandrigo, 10/01/2006.

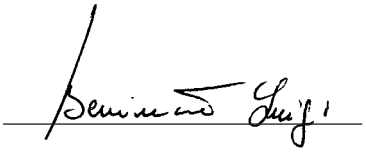

www.gatecki.pl

Declaration du fabricant
(Directive 98/37/CEE, Article 4.2 et Annex II, Chapitre B)
Interdiction de mise en service

Fabricant: **Automatismi Benincà** SpA.
Adresse: Via Capitello, 45 - 36066 Sandrigo (VI) - Italia

Déclaire ci-apres que: l'automation pour portails ouvrants **MB24V/MBE24V**.

- est prévue pour être incorporée dans une machine ou être assemblée avec d'autres machines pour consituer une machine couverte par la directive 98/37/CEE, modifiée;
- n'est donc pas conforme en tout point aux dispositions de cette directive;
- est conforme aux dispositions des directives CEE suivantes:
  Direttiva bassa tensione 73/23/CEE, 93/68/CEE.
  Direttiva compatibilità elettromagnetica 89/336/CEE, 93/68/CEE.

et déclare par ailleurs qu'il est interdit de mettre la machine en service avant que la machine dans laquelle elle sera incorporée ou dont elle constitue une parte ait été considerée et declarée conforme aux dispositions de la Directive 98/37/CEE et aux législations nationales la transposant, c'est-à-dire formant un ensemble incluant la machine concernée par la présente déclaration.

Benincà Luigi, Responsabile legale.
Sandrigo, 10/01/2006.

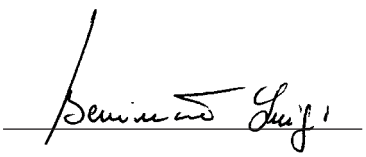

Declaración CE de conformidad para maquinas
(Directiva 98/37 CE, Apartado II, parte B)
Prohibición de puesta en servicio

Fabricante: **Automatismi Benincà** SpA.
Dirección: Via Capitello, 45 - 36066 Sandrigo (VI) - Italy

Declara que: la automatización para cancelas de batiente **MB24V/MBE24V.**

- está construída para ser incorporada en una máquina o para ser ensamblada con otras maquinarias para construir una máquina considerada por la Directiva 98/37 CE, como modificada;
- no es, por consiguiente, conforme en todos los puntos a la posiciones de esta Directiva;
- es conforme a las condiciones de las siguientes otras Directivas CE:
  Directiva de la baja tensión 73/23/CEE, 93/68/CEE.
  Directiva de compatibilidad electromagnética 89/336/CEE, 93/68/CEE

además declara que no ha permitido poner en servicio la maquinaria hasta que la máquina en la cual será incorporada o de la cual resultará componente esté identificada y no sea declarada la conformidad a las condiciones de la Directiva 98/37 CE y a la legislación nacional que le corresponda, vale decir, hasta que la maquinaria correspondiente a la presente declaración no forme un conjunto único con la máquina final.

Benincà Luigi, Responsable legal.
Sandrigo, 10/01/2006.

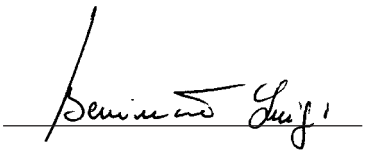

Deklaracja UE o zgodności z normami dla maszyn
(Wytyczna 98/37 UE, Załącznik II, Część B)
Zakaz użytkowania

Producent: **Automatismi Benincà** SpA.
Adres: Via Capitello, 45 - 36066 Sandrigo (VI) - Italia

Oświadcza że: Automatyzm do bram uchylnych model **MB24V/MBE24V.**

- został opracowany z myślą o wbudowaniu go do maszyny lub zmontowania z innymi urządzeniami w celu skonstruowania maszyny uznanej przez Wytyczną 98/37 UE, za zmodyfikowaną;
- nie jest więc zgodny we wszystkich punktach z Wytyczną;
- jest natomiast zgodny z wymogami innych, poniżej wyszczególnionych, Wytycznych UE:
  Wytyczna o niskim napięciu 73/23/EWG i 93/68/EWG
  Wytyczna o zdolności współdziałania elektromagnetycznego 89/336/EWG, 93/68/EWG.

ponadto oświadcza, że zabronione jest stosowanie automatyzmu do czasu kiedy maszyna, do której ma być wbudowany lub stanowić jej element składowy, nie uzyska świadectwa identyfikacyjnego oraz świadectwa orzekającego jej zgodność z wymogami Wytycznej 98/37 UE oraz z przepisami obowiązującymi w kraju sprowadzającym urządzenie, a więc do czasu kiedy automatyzm stanowiący przedmiot niniejszego oświadczenia nie stanie się częścią składową urządzenia gotowego.

Benincà Luigi, Radca prawny
Sandrigo, 10/01/2006.

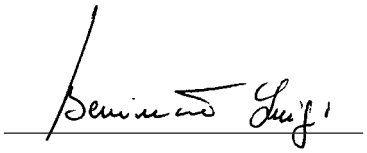

www.gałecki.pl

Dati tecnici	Technical data	Technische Daten	*Donnees technique*	Datos técnicos	Dane techniczne	MB/MBE24V
Alimentazione	**Power supply**	*Stromversorgung*	***Alimentation***	Alimentación	Zasilanie	**230 Vac**
Alimetazione motore	**Motor feed**	*Motorspeisung*	***Alimentation moteur***	Alimentación del motor	Zasilanie silnika	**24 Vdc**
Potenza assorbita	**Power drawn**	*Aufgenomm. Leistung*	***Puissance absorbée***	Consumo de potencia	Natężenie	**40 W**
Corrente assorbita	**Current drawn**	*Aufgenomm. Strom*	***Courant absorbé***	Consumo de corriente	Pobór mocy	**7 A**
Coppia	**Torque**	*Drehmoment*	***Couple***	Par	Moment obrotowy	**180 Nm**
Classe isolamento mot.	**Motor insulation class**	*Schutzklasse des Mot.*	***Classe d'isolement***	Clase aislamiento mot.	Klasa izolacji silnika	**F**
Giri motore	**Motor r.p.m.**	*Motorendrehzahl*	***Régime***	Revoluciones motor	Obroty silnika	**1500 r.p.m.**
Giri uscita	**Output rounds**	*Drehzahl am Ausgang*	***N. de tours en sortie***	Revoluciones salida	Obroty wyjściowe	**2,00 r.p.m.**
Rumorosità	**Noise level**	*Geräuschentwicklung*	***Bruit***	Ruido	Max. halas	**<70 dB**
Tempo man. anta (90°)	**Operating time at 90°**	*Betätigungszeit 90°*	***Temps manoeuvre 90°***	Tiempo maniobra 90°	Czas posuwu skrzydła dla kąta 90°	**12 s (1).**
Peso max. anta	**Door leaf max. weight**	*Max. Türflügelgewicht*	***Poids max. porte***	Peso máx. hoja	Ciężar max. skrzydła	**300 kg (2)**
Lunghezza max. anta	**Door leaf max.**	*Max. Flügellänge*	***Longueur max. porte***	Longitud máx. hoja	Dł. max. skrzydła	**2,3 m(2)**
Intermittenza lavoro	**Jogging**	*Betriebsintervall*	***Intermittence travail***	Intermitencia de trabajo	Cykliczność pracy	**(3)**
Lubrificazione	**Lubrication**	*Schmierung*	***Lubrification***	Lubrificación	Smarowanie	**(4)**
Grado IP	**IP class**	*IP Grad*	***Degré IP***	Índice IP	Stopień IP	**IP54**
Peso	**Weight**	*Gewicht*	***Poids***	Peso	Ciężar	**8,3/10kg**
Sblocco:	**Built-in release:**	*Interne Entsicherung:*	***Déverrouillage inter.:***	Desbloqueo interior:	Mech. odblokowujący:	**(5)**

(1) *Con rallentamento disabilitato* - **With braking disabled -** ***Avec ralentissement désactivé***
Wenn Geschwindigkeitsabnahme deaktiviert - Con ralentización inhabilitada - **Przy funkcji zwolnienia biegu wykluczonej**
(2) *Vedi tabella* - **See table** - *Siehe Tabelle* - **Voir tableau** - *Ver cuadro* - **Zobacz tabelę**
(3) *Uso intensivo* - **Intensive use -** *Intensive Nutzung* **- *Usage intensif*** - *Uso intensivo* - **Użytkowanie intensywne**
(4) *Grasso permanente* - **Permanent grease -** *Permanentfett* **- *Graisse permanente*** - *Grasa permanente* - **Smar trwały**
(5) *Chiave personalizzata* - **Customized key -** *Spezialschlüssel* - ***Clé personnalisée -*** *Llave personalizada* - **Klucz osobisty**

Lunghezza anta **Door leaf width** *Flügellänge* ***Longueur porte*** Longitud hoja Dł. skrzydła (m)	Peso anta **Door leaf weight** *Türflügelgewicht* ***Poids porte*** Peso hoja Ciężar skrzydła (kg)
1	300
1,5	250
2	215
2,3	200

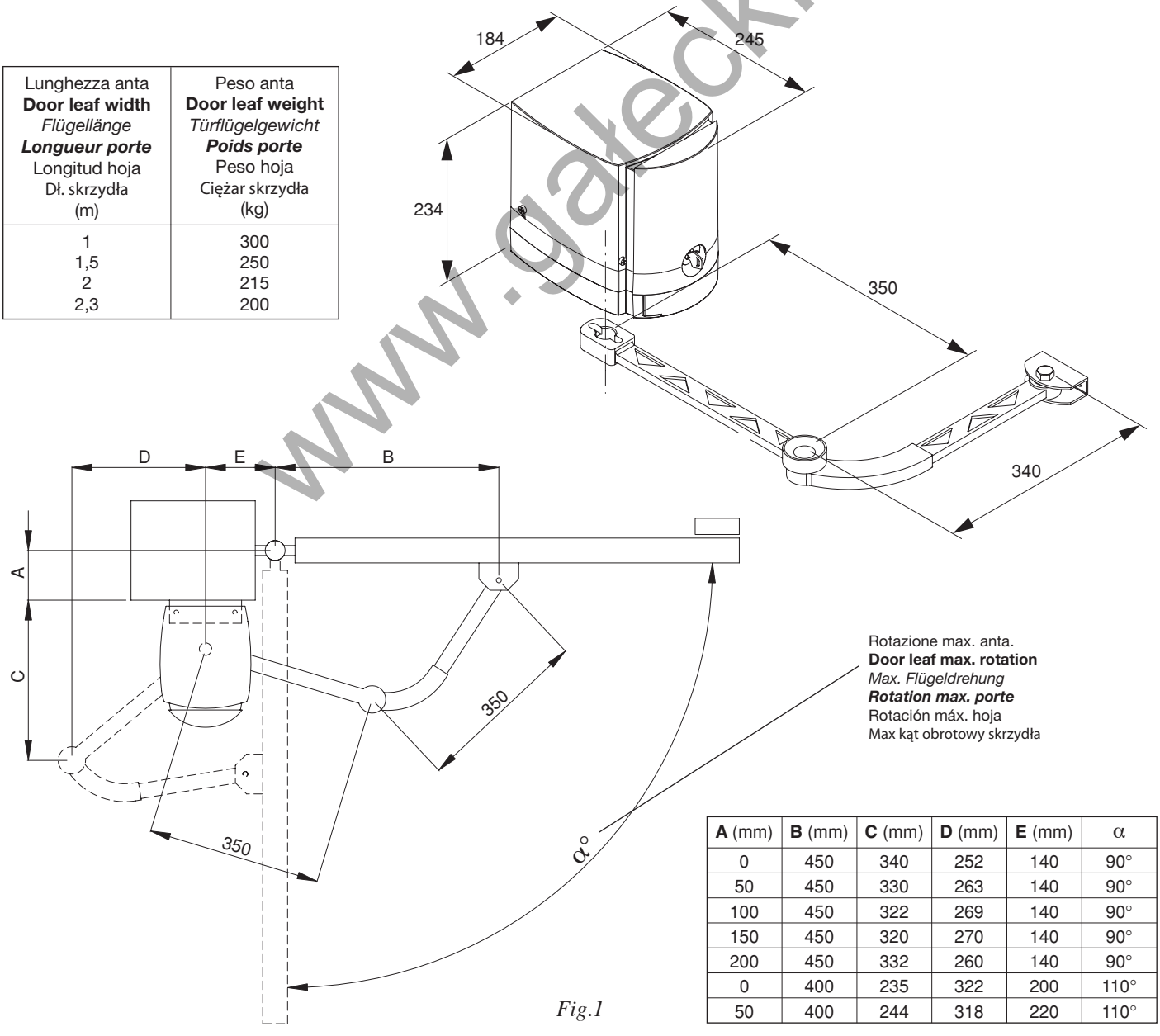

Rotazione max. anta.
Door leaf max. rotation
Max. Flügeldrehung
Rotation max. porte
Rotación máx. hoja
Max kąt obrotowy skrzydła

Fig.1

A (mm)	**B** (mm)	**C** (mm)	**D** (mm)	**E** (mm)	α
0	450	340	252	140	90°
50	450	330	263	140	90°
100	450	322	269	140	90°
150	450	320	270	140	90°
200	450	332	260	140	90°
0	400	235	322	200	110°
50	400	244	318	220	110°

www.gałecki.pl

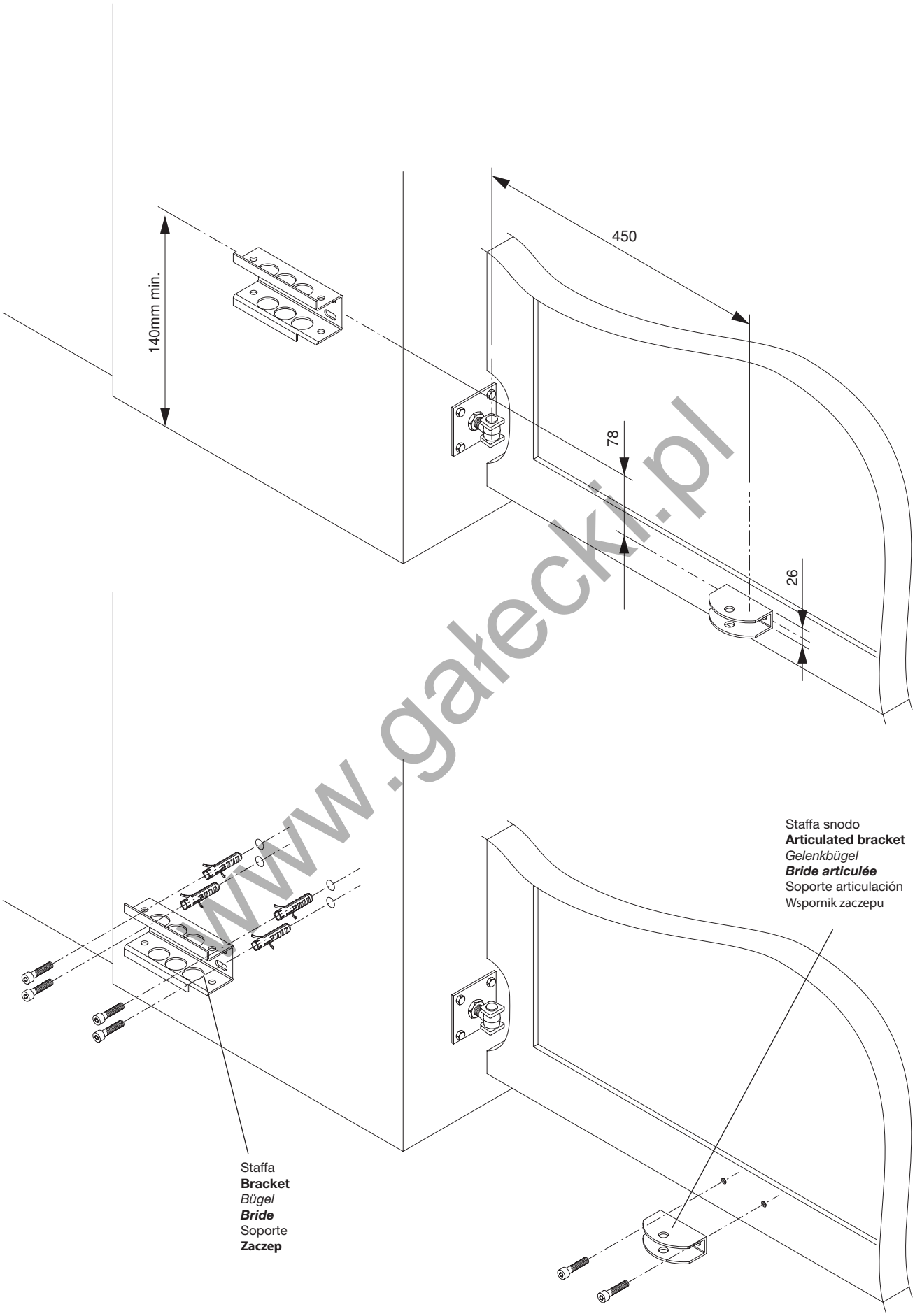

www.gałecki.pl

Fig.2

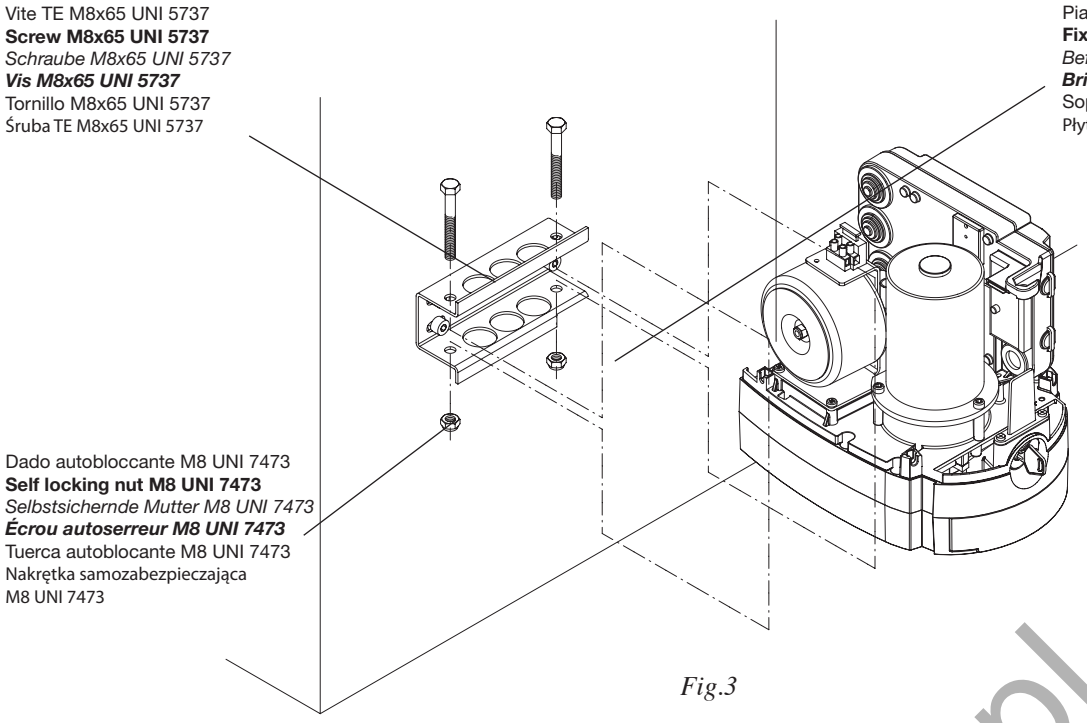

Fig.3

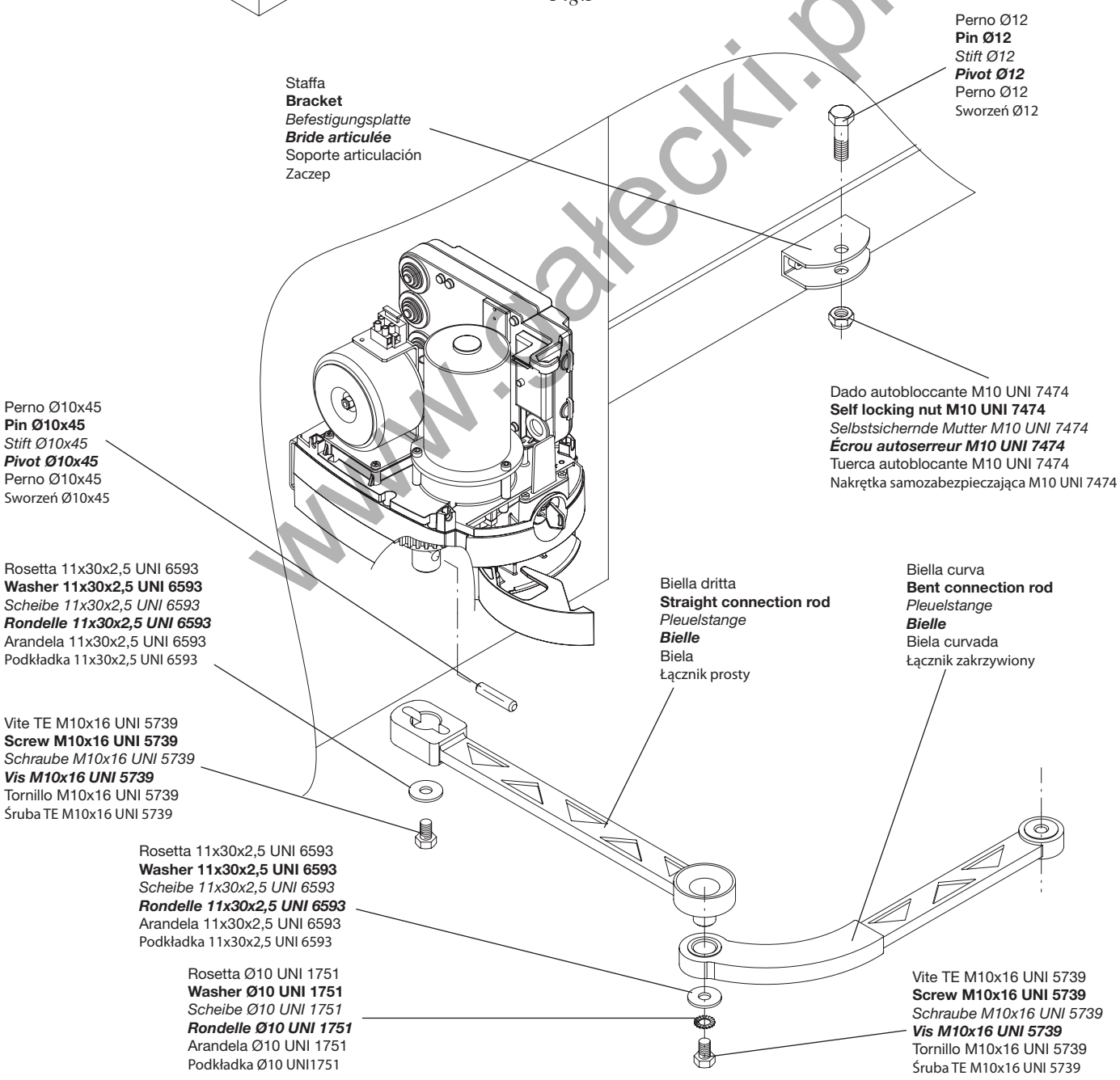

Fig.4

www.siatecki.pl

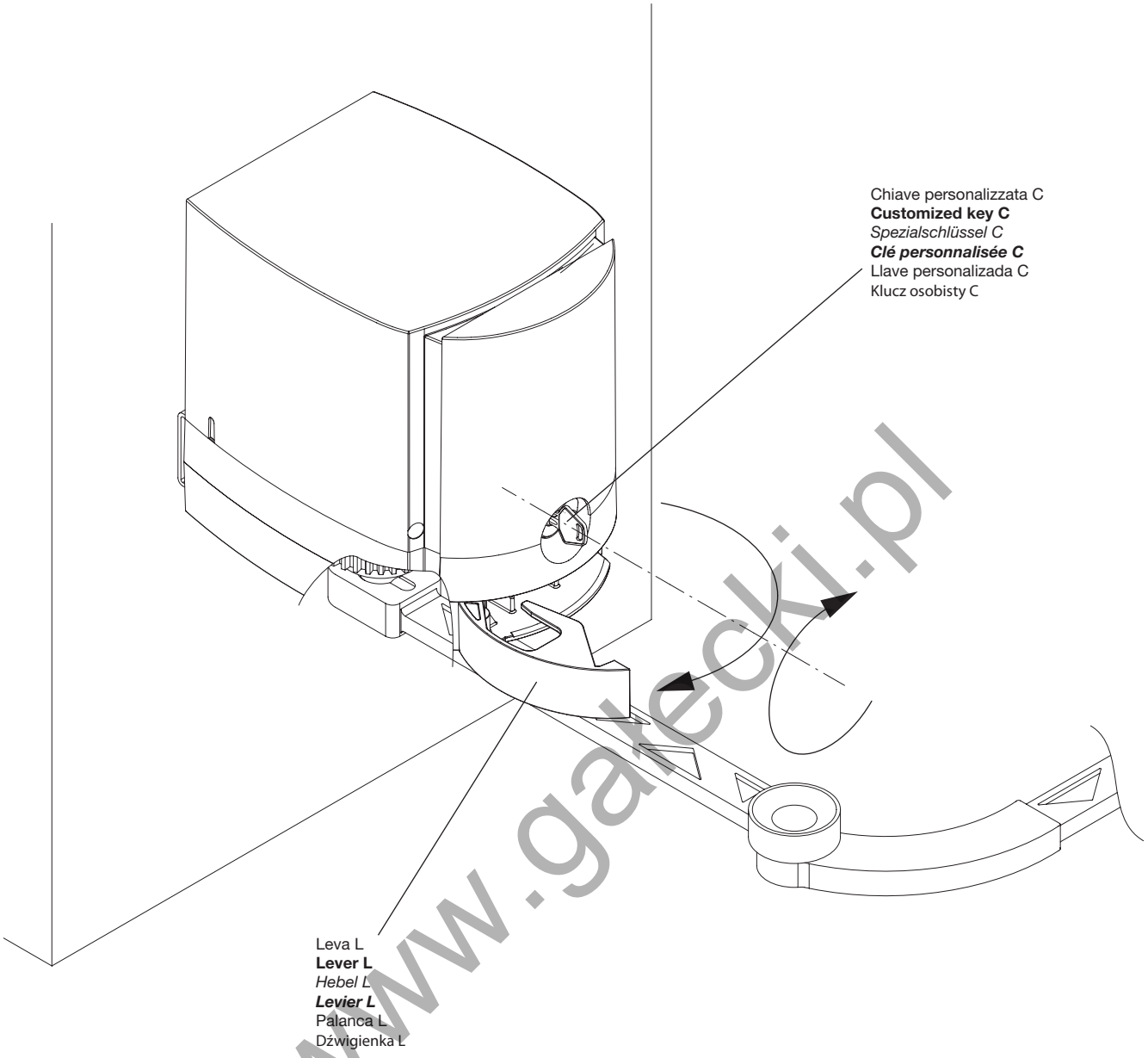

Fig.5

www.galecki.pl

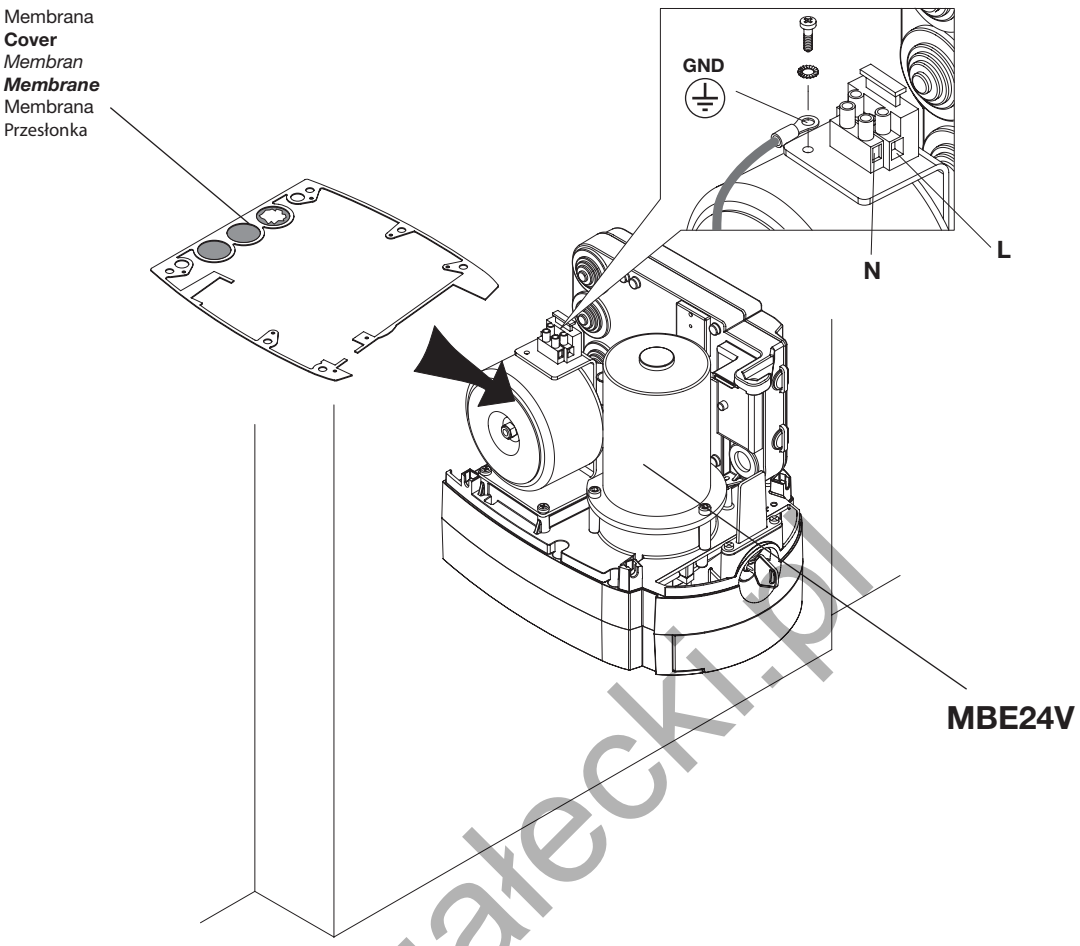

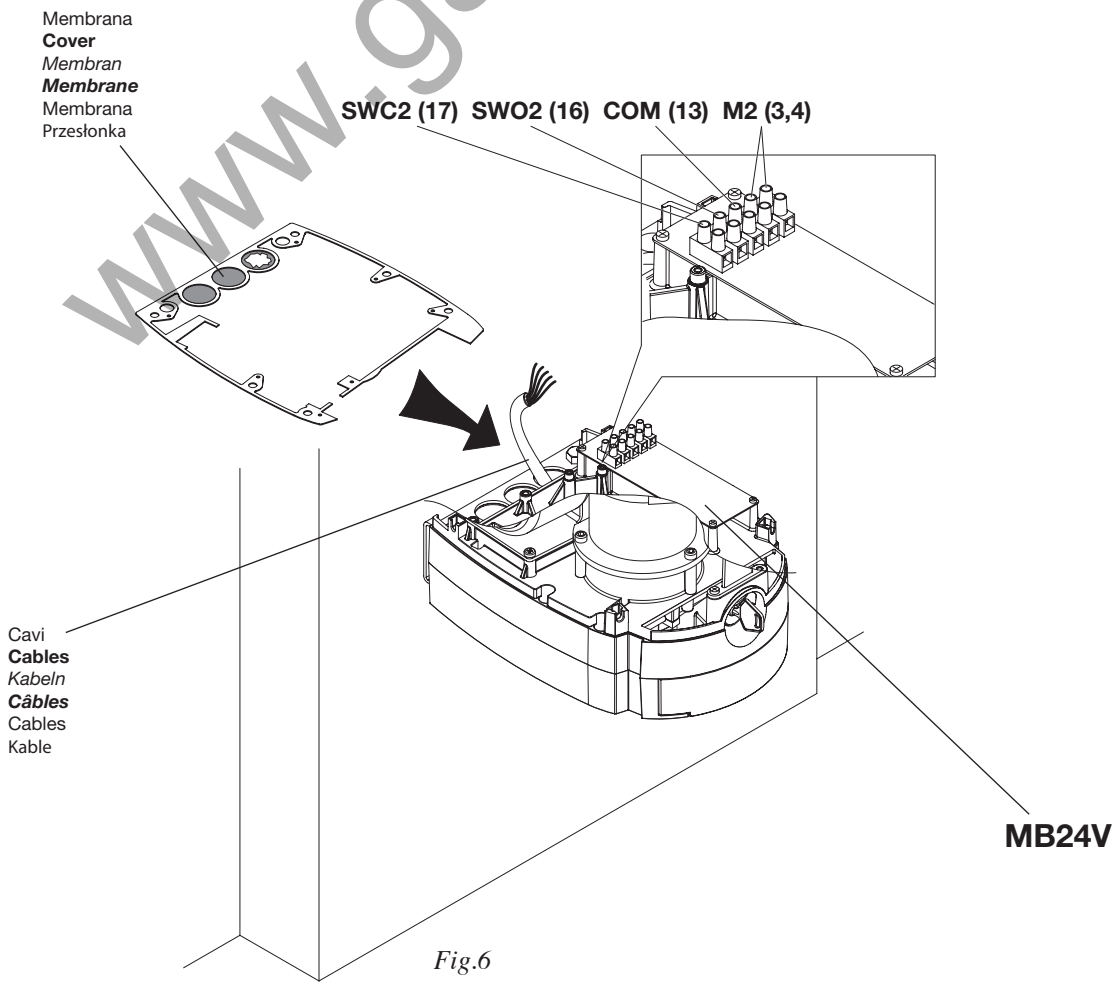

Fig.6

www.gałecki.pl

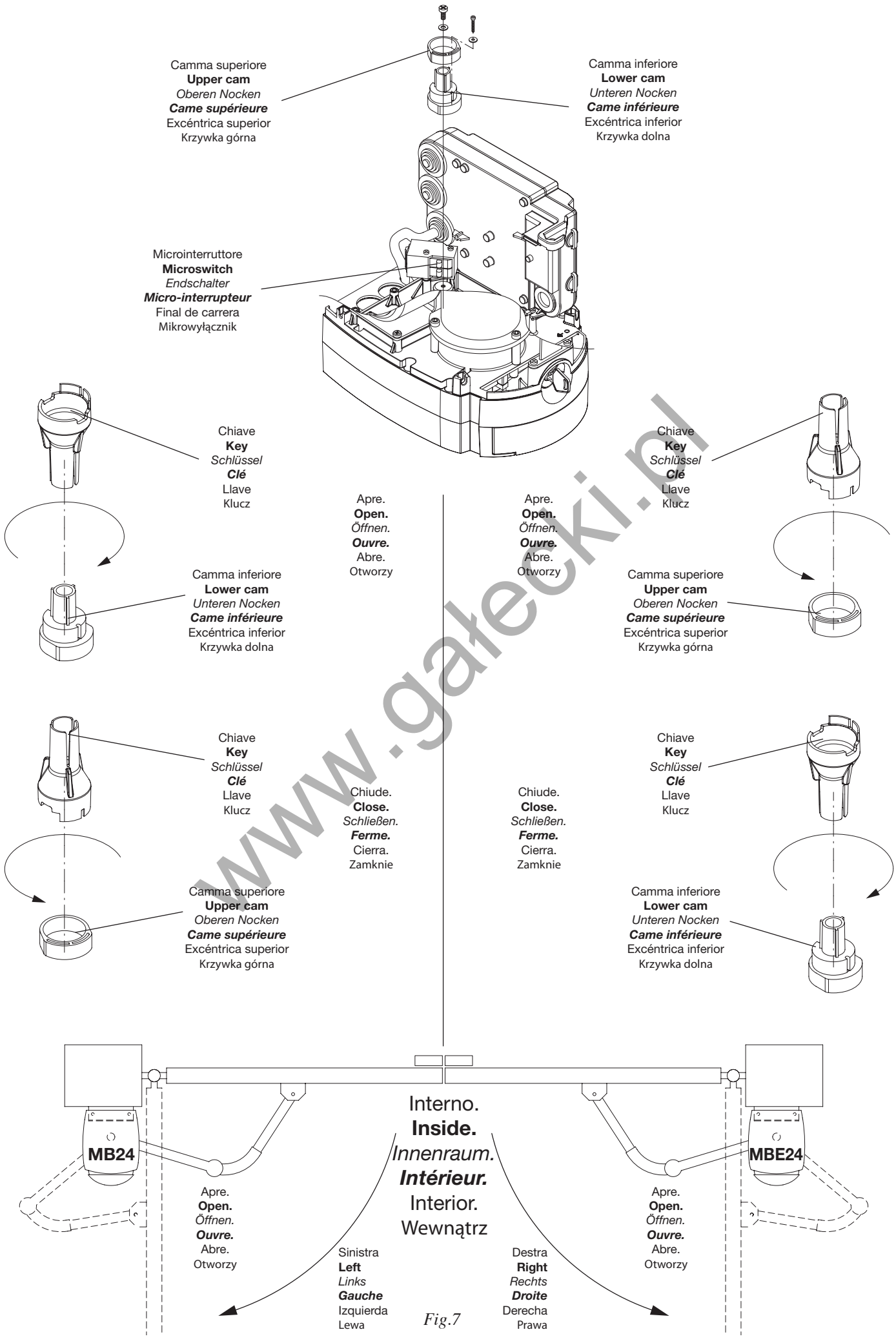

Fig.7

www.gałecki.pl

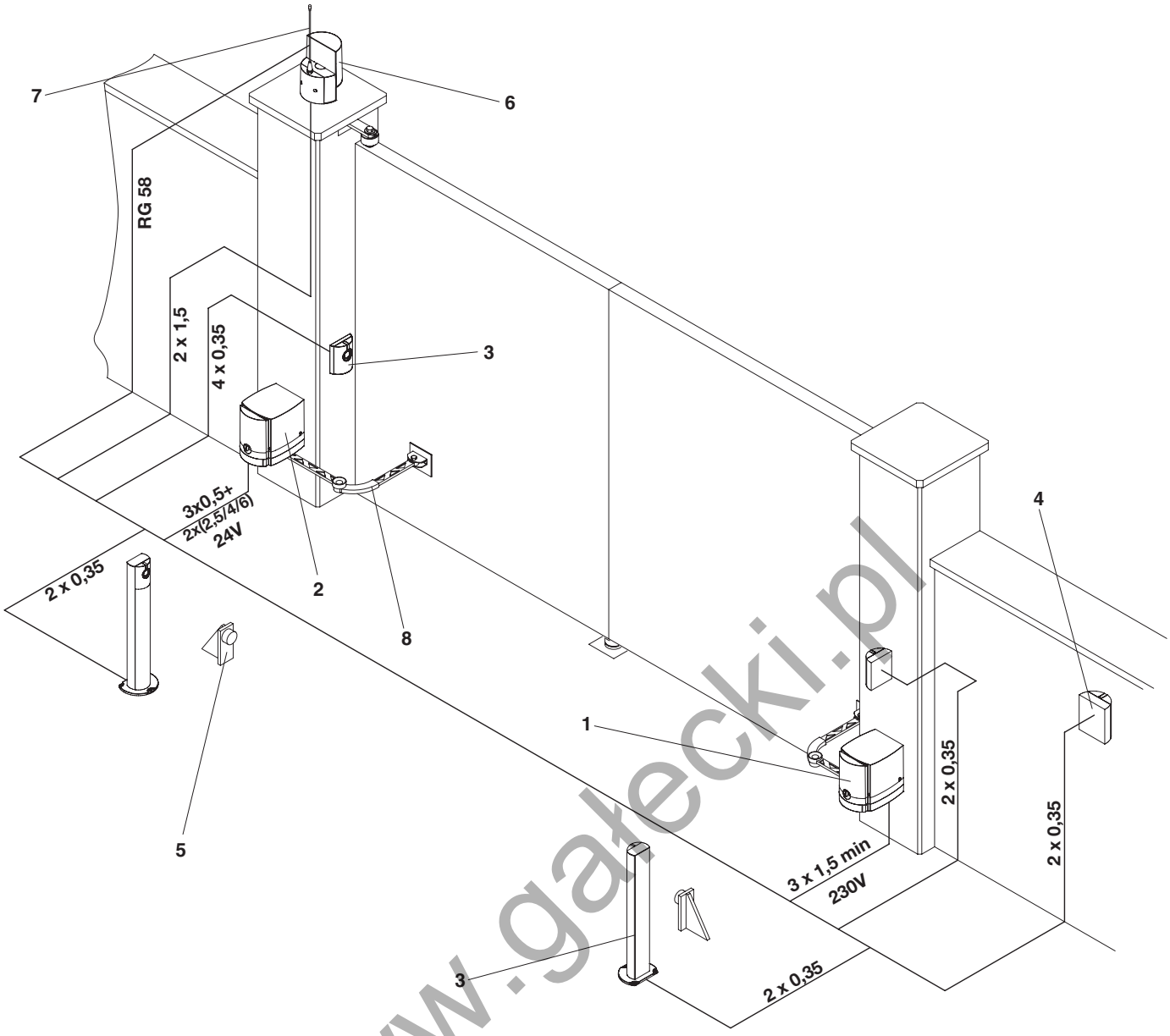

www.gałecki.pl

Legenda:
1 Motoriduttore MBE24V
2 Motoriduttore MB24V
3 Fotocellule FTC/FTM
4 Selettore a chiave CH
5 Fermi meccanici
6 Lampeggiante LAMP
7 Antenna AW
8 Braccio snodato con staffe BC

Legenda:
1 Ratio-motor MBE24V
2 Ratio-motor MB24V
3 Photo-electric cells FTC/FTM
4 Key selector CH
5 Mechanical stop
6 Blinker LAMP
7 Aerial AW
8 Articulated arm with brackets BC

Zeichenerklärung:
1 Drehzahlminderer MBE24V
2 Drehzahlminderer MB24V
3 Fotozelle FTC/FTM
4 Schlüssel-Selektor CH
5 Mech. Endanschlag
6 Blinklicht LAMP
7 Antenne AW
8 Gelenkarm mit Bügeln BC

Légende:
1 Motoréducteur MBE24V
2 Motoréducteur MB24V
3 Photocellules FTC/FTM
4 Sélecteur à clef CH
5 Bûtée mécanique
6 Feu clignotant LAMP
7 Antenne AW
8 Bras articulé avec brides BC

Leyenda:
1 Motorreductor MBE224V
2 Motorreductor MB24V
3 Fotocélulas FTC/FTM
4 Selector a llave CH
5 Topes mecánicos
6 Relampagueador LAMP
7 Antena AW
8 Brazo articulado con soportes BC

Objaśnienia:
1 Siłownik MBE24V
2 Siłownik MB24V
3 Fotokomórki FTC/FTM
4 Przełącznik kluczowy CH
5 Blokady mechaniczne
6 Światło migające LAMP
7 Antena AW
8 Ramię przegubowe z zaczepem BC

Attenzione

- Prima di procedere all'installazione, leggere le istruzioni qui riportate.
- È fatto divieto assoluto di utilizzare il prodotto MB24V/MBE24V per applicazioni diverse da quelle contemplate dalle presenti istruzioni.
- Istruire l'utilizzatore all'uso dell'impianto.

Introduzione

Ci congratuliamo con voi per aver scelto il motoriduttore MB24V/MBE24V. Tutti gli articoli della vasta gamma Benincà sono il frutto di una ventennale esperienza nel settore degli automatismi e di una continua ricerca di nuovi materiali e di tecnologie all'avanguardia. Proprio per questo, oggi siamo in grado di offrire dei prodotti estremamente affidabili che, grazie alla loro potenza, efficacia e durata, soddisfano pienamente le esigenze dell'utente finale. Tutti i nostri prodotti vengono costruiti in conformità alle norme vigenti e sono coperti da garanzia.
Inoltre, una polizza R.C. prodotti stipulata con primaria compagnia assicurativa copre eventuali danni a cose o persone causati da difetti di fabbricazione.

1. Notizie generali

Per un buon funzionamento dell'automazione, la porta da automatizzare dovrà rispondere alle seguenti caratteristiche:

- Buona robustezza e rigidità delle ante.
- Cerniere efficienti.
- Le ante si muovano manualmente e senza sforzo per tutta la corsa.
- Presenza di un fermo d'arresto in chiusura.

In caso contrario provvedere alla sostituzione delle parti difettose.
L'affidabilità e la sicurezza dell'automazione dipendono dallo stato della struttura del cancello.

2. Caratteristiche generali

Automazione per la motorizzazione di ante dove gli ingombri fisici, pilastri o colonne di grandi dimensioni pregiudicano l'uso di attuatori tradizionali. L'MB/MBE24V è dotato di braccio articolato BC che consente movimenti regolari e silenziosi, è di facile applicazione e, con il suo gradevole design, è in grado di soddisfare le aspettative più esigenti. È costituito da un gruppo motoriduttore irreversibile realizzato con materiali ad alta resistenza e due gusci in alluminio pressofuso. L'apertura delle ante viene regolata tramite finecorsa. Lo sblocco di emergenza è a leva con chiave personalizzata e permette la movimentazione manuale del cancello in mancanza di energia elettrica.

3. Versioni

MBE24V: Motoriduttore irreversibile 24Vdc con centrale incorporata.
MB24V: Motoriduttore irreversibile 24Vdc
BC: Braccio snodato con staffe.

4. Ingombri e limiti di impiego (Fig.1)

Per una corretta installazione verificare limiti di impiego ed ingombri e quindi stabilire le quote di installazione.

5. Ancoraggio staffe (Fig.2)

Individuata la quota di fissaggio "E" dalla relativa tabella e considerando un'altezza minima dal suolo di 100mm, eseguire il fissaggio della staffa al pilastro utilizzando delle viti M8 con relativi tasselli. Individuata la quota di fissaggio "B", fissare con le medesime viti M8 e relativi tasselli anche la staffa snodo al cancello oppure saldarla allo stesso allineando la staffa snodo alla staffa fissaggio pilastro come da disegno. Qualora le zone di fissaggio fossero di spessore esiguo o comunque deboli, provvedere a rinforzare tali zone.

6. Posizionamento motoriduttore (Fig.3)

Inserire motoriduttore nella staffa fissaggio a pilastro con le relative viti e dadi in dotazione.

www.gdecki.pl

7. Posizionamento braccio snodato BC (Fig.4)

Sbloccare il riduttore (vedi manovra d'emergenza) per rendere libero l'albero.
Procedere all'applicazione dei bracci come da schema.

8. Manovra manuale e d'emergenza (Fig.5)

Per movimentare manualmente la porta in caso di mancanza dell'energia elettrica o di avaria, sono disponibili due soluzioni:

- **Sblocco interno**
  Inserita la chiave personalizzata C, farla ruotare in senso orario e tirare la leva L. A questo punto il riduttore risulta sbloccato e si può spingere manualmente il cancello.
  Per ristabilire il normale funzionamento, richiudere la leva L e ruotare la chiave C in senso antiorario. Azionare il cancello manualmente fino ad ingranamento avvenuto.
- **Sblocco esterno a filo: opzionale**
  Disponibile in versione fissaggio a muro esterno o con accessorio per incasso (vedi articolo MB.SE).

9. Collegamenti (Fig.6)

Per il collegamento alla centrale, fare riferimento alle istruzioni della centrale stessa.
Passare i cavi, adeguatamente incanalati, rompendo solo la membrana del passaggio cavi utilizzato.
Utilizzare un cavo 3x0,5mm^2 per il collegamento dei finecorsa del motore MB alla centrale.
Per il collegamento del motore MB alla centrale, la sezione del cavo deve rispettare i valori indicati di seguito:
Per una lunghezza cavo inferiore a 5m utilizzare un cavo 2x2,5mm^2
Per un lunghezza cavo da 5m fino a 7,5m utilizzare un cavo 2x4mm^2
Per un lunghezza cavo da 7,5m fino a 10m utilizzare un cavo 2x6mm^2
Collegamenti tra centrale e motore di lunghezza superiore ai 10m sono sconsigliati.
Nel caso sia necessario invertire il senso di rotazione del motore invertire i collegamenti dei motori nella centrale di comando, 1/2 per il motore 1 (MBE24) e 3/4 per il motore 2 (MB24).

10. Regolazione finecorsa (Fig.7)

N.B.: La posizione delle camme riferita ai microinterruttori varia a seconda che il motoriduttore sia installato a sinistra o a destra considerando di guardare dall'interno. Prestare attenzione agli schemi.

- **Finecorsa chiusura**
  Sbloccare il motoriduttore e portare manualmente l'anta in posizione di chiusura.
  Con l'apposita chiave in dotazione, ruotare la **relativa camma** nella posizione indicata fino ad attivare il microinterruttore. Bloccare la camma fissando la vite centrale in dotazione.
- **Finecorsa apertura**
  Con il motoriduttore sbloccato, portare manualmente l'anta in posizione di apertura.
  Con l'apposita chiave in dotazione, ruotare la **relativa camma** nella posizione indicata fino ad attivare il microinterruttore. Bloccare la camma fissando le due viti in dotazione.

11. Regolazione della coppia del motore

La regolazione della coppia viene impostata dalla centrale di comando, fare riferimento alle specifiche istruzioni.
Un'errata impostazione della coppia può provocare danni a cose o persone.
RISPETTARE LE NORMATIVE VIGENTI!

ATTENZIONE

La polizza RC prodotti, che risponde di eventuali danni a cose o persone causati da difetti di fabbricazione, richiede la conformità dell'impianto alla normativa vigente e l'utilizzo di accessori originali Benincà.

www.gatecki.pl

Warning

- Before installation, carefully read the instructions hereunder.
- It is strictly forbidden to use the item MB24V/MBE24V for applications other than the intended uses described in these instructions.
- Instruct the user on how to use the system.

Introduction

Thank you for choosing our MB24V/MBE24V ratiomotor. All items in the wide Benincà production range are the result of twenty-years' experience in the automatism sector and of continuous research for new materials and advanced technologies. We are, therefore, in the position to offer higly reliable products that due to their power, effectiveness and useful life, fully satisfy the final user's requirements.
All our products are manufactured to the existing standard and are covered by warranty. Possible injury to people or accidents caused by defects in construction are covered by a civil liability policy drawn up with one of the major insurance companies.

1. General notes

For a good operation of the automatic system the door to be automated must feature the following characteristics:

- Rugged and stiff door leaves.
- Efficient hinges.
- The door leaves should be moved by hand without any friction for the entire stroke.
- The doors should be complete with a catch in the closing phase.

In the negative, replace the faulty parts. Reliability and safety of the automatic system depend on the gate structure.

2. Specifications

This automatic system is suited to motorise doors when overall dimensions, large pillars or columns impair the use of traditional actuators. MB24V/MBE24V is equipped with an articulated arm BC which permits smooth and noiseless movements, it is easy to assemble and, thanks to its pleasant design, is able to meet the most stringent requirements. It is composed of an irreversible geared motor group, made with very strong materials and two die-cast aluminium shells. The door opening is adjusted by limit switches. The system can be released by an emergency lever with customized key which allows the manual operation of the gate in the event of power failure.

3. Versions

MBE24V: 24Vdc , irreversible geared motor with built-in control unit
MB24V: 24Vdc , irreversible geared motor.
BC: Articulated arm with brackets.

4. Overall dimensions and limits for use (Fig.1)

For a correct installation check the limits for use and the overall dimensions, then calculate the values for installation.

5. Anchoring of brackets (Fig.2)

Once the fixing value "E" it taken from the relevant table, and considering a minimum height from floor of 100mm, fit the bracket to the pillar by means of the screws M8 with relevant screw anchors.
Once the fixing value "B" is calculated, fit the articulated bracket to the gate with the same screws M8 and relevant screw anchors or weld it to the gate by aligning the articulation bracket to the fitting bracket for the pillar, as shown in the drawing. Reinforce the fitting areas which are not sufficiently thick, or in any case not strong enough.

6. Positioning the geared motor (Fig.3)

Place the geared motor in the fitting bracket for assembly to pillar by using the special nuts and screws supplied.

www.Gatecki.pl

7. Positioning the articulated arm BC (Fig.4)

Release the geared motor (see emergency operation) to make the shaft idle. Mount the arms as per Fig.4.

8. Manual and emergency operation (Fig.5)

To manually open or close the door in case of power failure or faults, two solutions are possible:

- **Built-in release**
  Introduce the customized key C, turn it clockwise and pull lever L. At this point the geared motor is released and the gate can be manually pushed.
  To reset the normal operation, close lever L again and turn key C anticlockwise. Manually move the gate until the geared motor is engaged again.
- **Rope external release: optional**
  It is available for fitting to external wall or with accessory to be mounted flush (see MB.SE).

9. Wire connections (Fig.6)

For wire connections of the control unit, refer to instructions given in the control unit booklet.
Lay the cables, adequately placed in ducts, by tearing only the cover of the cable passage used.
Use a 3x0.5sqmm cable to connect the limit switches of MB motor to the control unit.
To connect the MB motor to the control unit, the cable cross section should comply with the values hereunder:
For cable length lower than 5m, use a cable 2x2.5sqmm
For cable length from 5 to 7.5m use a cable 2x4sqmm
For cable length from 7.5 to 10m use a cable 2x6sqmm
Cables longer than 10m are not recommended to connect control unit and motor.
If it is required to invert the rotation direction of the motor, invert the connections of motors in the control unit, 1/2 for motor 1 (MBE24) and 3/4 for motor 2 (MB24).

10. Adjusting the limit switches (Fig.7)

N.B.: The position of the cams referring to micro-switches varies according whether the installation of the geared motor is lefthand or righthand, view from inside. Pay attention to diagrams.

- **Closing limit switches**
  Release the geared motor and manually close the door.
  Turn the related cam to the position shown by using the special key supplied, until the micro-switch is activated. Lock the cam by tightening the central screw supplied.
- **Opening limit switches**
  Release the geared motor and manually open the door.
  Turn the related cam to the position shown by using the special key supplied, until the micro-switch is activated. Lock the cam by tightening the two screws supplied.

11. Adjusting the motor torque)

The torque adjustment is preset by the control unit. Please refer to the specific instructions.
An incorrect presetting of the torque may result in injuries or damages to property.
PLEASE COMPLY WITH REGULATIONS IN FORCE!.

CAUTION

The civil liability policy, which covers possible injuries to people or accidents caused by defects in construction, requires the system to be to existing standard and to use original Benincà accessories.

www.gatecki.pl

Achtung

- Vor der Installation, vorliegende Anweisungen lesen.
- Es ist strengstens verboten das Produkt MB24V/MBE24V für andere Anwendungen zu gebrauch, als die in diesem Handbuch beschriebenen.
- Der Anwender muss für den Gebrauch der Anlage geschult werden.

Einleitung

Wir danken Ihnen dafür, daß Sie sich für den MB24V/MBE24V Gitteröffner entschieden haben. Alle Produkte der umfangreichen Benincà Produktion sind das Ergebnis der zwanzigjährigen Erfahrungen im Bereich der Automation und der ständigen Erforschung von neuen Materialien und fortgeschrittenen Technologien.
Aus diesem Grund sind wir heute in der Lage, zuverlässige Produkte anzubieten, die, dank ihren Stärke, Wirksamkeit und Haltbarkeit, der Anforderungen des Endverbrauchers völlig gerecht werden. Alle Produkte sind nach Normen gefertigt und durch Garantie gedeckt. Eventuelle Personen- oder Sachschäden, die durch Fertigungsfehler verursacht werden können, werden durch eine der wichtigsten Versicherungsgesellschaften gedeckt.

1. Allgemeine Informationen

Für einen einwandfreien Betrieb der Automatik, muss die Tür, an der dieselbe installiert werden soll, folgende Eigenschaften aufweisen:

- Robust und steife Flügel.
- Funktionstüchtige Scharniere.
- Die Flügel müssen sich von Hand problemlos entlang des gesamten Hubs bewegen lassen können.
- In geschlossener Position, muss eine Sperrvorrichtung vorhanden sein.

Sollten einige Eigenschaften nicht zutreffen, das defekte Teil auswechseln.
Die Zuverlässigkeit und Sicherheit der Automatik, sind vom Zustand der Torstruktur abhängig.

2. Eigenshaften

Automatik zur Steuerung von Torflügeln, bei denen die Außenmaße, Ständer oder große Säulen nicht die Anwendung von üblichen Betätigungsgeräten gestatten. MB24V/MBE24V ist mit einem Gelenkarm Typ BC ausgestattet, der regelmäßige und geräuschlose Bewegungen ermöglicht, leicht zu gebrauchen ist, ein angenehmes Design hat und den anspruchsvollsten Bedürfnissen nachkommen kann. Die Vorrichtung besteht aus einem irreversiblen Getriebemotoraggregat aus hochwiderstandsfähigen Materialien und zwei spritzgegossenen Alu-Schalen. Die Flügelöffnung wird über Endschalter gesteuert. Die Entsicherung in Notfällen, erfolgt über einen Hebel mit Spezialschlüssel womit das Tor von Hand bei Stromausfall bewegt werden kann.

3. Ausführungen

MBE24V: irreversibler Getriebemotor 24Vdc mit eingebauter Zentrale.
MB24V: irreversibler Getriebemotor 24Vdc .
BC: Gelenkarm mit Bügeln.

4. Außenmaße und Anwendungsgrenzen (Abb.1)

Für eine einwandfreie Installation, Anwendungsgrenzen und Außenmaße kontrollieren und die Installationsparameter festlegen.

5. Bügelbefestigung (Abb.2)

Nachdem das Befestigungsmaß “E” anhand der entsprechenden Tabelle festgelegt worden ist - wobei die Mindesthöhe vom Boden 100mm betragen muss - den Bügel an die Säule mit Schrauben des Typs M8 und den entsprechenden Dübeln befestigen. Nachdem das Befestigungsmaß “B” festgelegt worden ist, mit den Schrauben des Typs M8 und den entsprechenden Dübeln auch den Gelenkbügel an das Tor befestigen oder an das Tor schweißen, wobei der Gelenkbügel zum Befestigungsbügel der Säule ausgerichtet sein muss (siehe Abbildung). Sollten die Befestigungsstellen nicht stark genug oder schwach sein, diese verstärken.

6. Getriebemotor positionieren (Abb.3)

Den Getriebemotor in den Befestigungsbügel an der Säule mit den mitgelieferten Schrauben und Muttern einsetzen.

www.gabecki.pl

7. Gelenkarm Typ BC positionieren (Abb.4)

Den Reduzierer entsichern (siehe Steuerungen im Notfall), um die Welle freizusetzen. Die Arme laut Zeichnung montieren.

8. Manuelle Betätigung und Betätigung im Notfall (Abb.5)

Die Tür kann bei Stromausfall oder im Falle einer Störung folgendermaßen von Hand bewegt werden: entweder sie wird:

- **Intern entsichert**
  Den Spezialschlüssel C hineinstecken, in den Uhrzeigersinn drehen und den Hebel L ziehen. Nun ist der Reduzierer entsichert und das Tor kann von Hand bewegt werden.
  Um den normalen Betrieb wieder herzustellen, den Hebel L schließen und den Schlüssel C gegen den Uhrzeigersinn drehen. Das Tor von Hand bewegen, bis es einrastet.

Oder sie wird:

- **Extern entsichert: Option**
  Für Ausführungen mit äußerer Wandbefestigung oder mit UP-Zubehör erhältlich (siehe Artikel MB.SE).

9. Anschlüsse (Abb.6)

Um die Zentrale anzuschließen, siehe entsprechende Anweisungen.
Die Kabel durch die Kanäle verlegen und nur die Membran durchlöchern, durch welche die Kabel gezogen werden sollen.
Ein Kabel 3x0,5mm^2 für den Anschluss der Endschalter des Motors MB an die Zentrale verwenden.
Für den Anschluss des Motors MB an die Zentrale, muss der Kabelschnitt die nachstehend aufgeführten Werte aufweisen:
Bei einer Länge von weniger als 5 m muss ein Kabel 2x2,5mm^2 verwendet werden.
Bei einer Länge von 5 m bis 7,5 m muss ein Kabel 2x4mm^2 verwendet werden.
Bei einer Länge von 7,5 m bis 10 m muss ein Kabel 2x6mm^2 verwendet werden.
Anschlüsse zwischen Zentrale und Motor in einem größeren Abstand als 10 m sind nicht zu empfehlen.
Falls die Drehrichtung des Motors geändert werden muss, die Anschlüsse der Motoren an der Steuerzentrale umkehren, 1/2 für den Motor 1 (MBE24) und 3/4 für den Motor 2 (MB24).

www.garecki.pl

10. Endschalter einstellen (Abb.7)

N.B.: Die Position der Nocken der Getriebemotoren ist unterschiedlich, je nachdem ob der Getriebemotor links oder rechts (von innen gesehen) installiert wird. Halten Sie sich bitte an die Zeichnungen.

- **Endschalter zum Schließen**
  Den Getriebemotor entsichern und den Flügel von Hand schließen.
  Mit dem mitgelieferten Schlüssel den bezüglichen Nocken in die angegebene Position bringen, bis der Mikroschalter aktiviert worden ist. Den Nocken mit den zentralen mitgelieferten Schrauben blockieren.
- **Endschalter zum Öffnen**
  Den Getriebemotor entsichern und den Flügel von Hand öffnen.
  Mit dem mitgelieferten Schlüssel den bezüglichen Nocken in die angegebene Position bringen, bis der Mikroschalter aktiviert worden ist. Den Nocken mit den zentralen mitgelieferten Schrauben blockieren.

11. Drehmoment des Motors einstellen

Die Einstellung des Drehmoments erfolgt über die Steuerzentrale; beziehen Sie sich bitte auf die entsprechenden Anweisungen.
Eine falsche Einstellung des Drehmoments kann zu Schäden und Unfälle führen.
DIE GELTENDEN VORSCHRIFTEN BEACHTEN!

BITTE BEACHTEN

Die Versicherung deckt nur Personen- oder Sachschäden, die durch Fertigungsfehler verursacht werden und gilt nur bei Einsatz von Benincà Original-Ersatzteilen und wenn die Anlage der Normen entspricht.

Attention

- Avant de procéder à l'installation, lire les instructions indiquées ci-dessous.
- Il est impérativement interdit d'utiliser le produit MB24V/MBE24V pour des applications différentes de celles illustrées dans les présentes instructions.
- Instruire l'utilisateur sur l'usage de l'installation.

Introduction

Nous ne pouvons que féliciter d'avoir porté votre choix sur le moto-réducteur MB24V/MBE24V. Vingt années d'expérience dans le secteur des automatismes ainsi que dans le recherche de nouveaux matériaux et technologies de pointe, nous ont permis de développer tous les nombreux articles de la gamme Benincà. Pour ces raisons, nous sommes en mesure de proposer des produits extrémement fiables et qui grâce à leurs puissances, performances et longévité, répondent aux exigences des utilisateurs.
Tous nos produits sont construits selon les normes et sont garantis. En plus, une police d'assurance responsabilité civile garantie la couverture d'éventuels sinistres à personnes ou objects causés par les défauts de fabrication.

1. Renseignements généraux

Pour un bon fonctionnement de l'automatisme, la porte à automatiser doit posséder les caractéristiques suivantes:

- Bonne robustesse et rigidité des portes.
- Charnières en bon état d'efficacité.
- Les portes doivent pouvoir être déplacées manuellement et sans effort sur toute leur course.
- Présence d'un arrêt en fermeture.

Dans le cas contraire, remplacer les parties défectueuses.
La fiabilité et la sécurité de l'automatisme dépendent de l'état de la structure du portail.

2. Caractéristiques

Automatisme pour la motorisation des portes en présence d'encombrements physiques, de piliers ou de colonnes de grandes dimensions nuisant à l'usage des actionneurs traditionnels. L'MB/MBE24V est doté d'un bras articulé BC qui consent des mouvements réguliers et silencieux, il est facile à appliquer et, avec son design agréable, il est en mesure de satisfaire les requêtes les plus exigeantes.
Il se compose d'un groupe motoréducteur irréversible réalisé avec des matériaux hautement résistants et de deux coques en aluminium moulé sous pression. L'ouverture des portes est réglée par les fins de course. Le déverrouillage d'urgence s'effectue par levier avec une clé personnalisée et il permet de déplacer manuellement le portail en cas de panne du courant électrique.

3. Versions

MBE24V: Motoréducteur irréversible 24Vdc avec centrale incorporée.
MB24V: Motoréducteur irréversible 24Vdc .
BC: Bras articulé avec brides.

4. Encombrements et limites d'emploi (Fig.1)

Pour une installation correcte, vérifier les limites d'emploi et les encombrements et établir ensuite les cotes d'installation.

5. Ancrage brides (Fig.2)

Après avoir déterminé la cote de fixation "E" dans le tableau correspondant et en considérant une hauteur minimum du sol de 100mm, fixer la bride au pilier à l'aide des vis M8 avec les tampons correspondants. Après avoir déterminé la cote de fixation "B", fixer aussi au portail, avec ces mêmes vis M8 et les tampons correspondants, la bride articulée, ou bien la souder au portail en alignant la bride articulée à la bride de fixation au pilier, conformément au dessin. Au cas où les zones de fixation auraient une épaisseur exiguë ou, de toute façon, seraient faibles, veuillez renforcer ces zones.

6. Mise en place du motoréducteur (Fig.3)

Insérer le motoréducteur dans la bride de fixation au pilier avec les vis et les écrous fournis correspondants.

www.gatecki.pl

7. Mise en place bras articulé BC (Fig.4)

Débloquer le réducteur (voir manœuvre d'urgence) pour dégager l'arbre. Appliquer les bras conformément au schéma.

8. Manoeuvre manuelle et d'urgence (Fig.5)

Pour déplacer manuellement la porte en cas de panne de courant électrique ou d'avarie, deux solutions sont possibles:

- **Déverrouillage interne**
  Après avoir inséré la clé personnalisée C, la tourner dans le sens des aiguilles d'une montre et tirer le levier L. A ce point, le réducteur est déverrouillé et le portail peut être poussé manuellement.
  Pour rétablir le fonctionnement normal, refermer le levier L et tourner la clé C dans le sens contraire des aiguilles d'une montre. Actionner manuellement le portail jusqu'à ce qu'il s'enclenche.
- **Déverrouillage externe au ras: en option**
  Disponible dans la version à fixation murale et à fixation murale externe ou avec un accessoire à encaisser (article MB24V.SE).

9. Connexions (Fig.6)

Pour connecter la centrale, faire référence aux instructions de la centrale. Passer les câbles, adéquatement canalisés, en cassant seulement la membrane du passage du câble utilisé.
Utilisez un câble 3x0,5mm^2 pour le branchement des fins de corse du moteur MB à la centrale.
Pour le branchement du moteur MB à la centrale, la section du câble doit respecter les valeurs indiquées ci de suite:
Pour un câble long moins de 5m utilisez un câble 2x2,5mm^2
Pour un câble long de 5m jusqu'à 7,5m utilisez un câble 2x4mm^2
Pour un câble long de 7,5m jusqu'à 10m utilisez un câble 2x6mm^2
Raccordements entre centrale et moteur ayant longueur supérieur à 10m sont déconseillés.
Si vous devez invertir le sens de rotation du moteur invertissez les branchements des moteurs dans la centrale de commande, 1/2 pour le moteur 1 (MBE24) e 3/4 pour le moteur 2 (MB24).

10. Réglage des fins de course (Fig.7)

N.B.: La position des cames référée aux micro-interrupteurs varie selon si le motoréducteur est installé à gauche ou à droite, lorsqu'on regarde de l'intérieur. Faire attention aux schémas.

- **Fin de course fermeture**
  Débloquer le motoréducteur et placer manuellement la porte en position de fermeture.
  A l'aide de la clé spéciale fournie, tourner la came correspondant dans la position indiquée jusqu'à ce que le micro-interrupteur s'active. Bloquer la came en fixant la vis centrale fournie.
- **Fin de course ouverture**
  Le motoréducteur étant verrouillé, placer manuellement la porte en position d'ouverture.
  A l'aide de la clé spéciale fournie, tourner la came correspondant dans la position indiquée jusqu'à ce que le micro-interrupteur s'active. Bloquer la came en fixant la vis centrale fournie.

11. Réglage du couple moteur

Le réglage du couple est fait à travers la centrale de commande, voir la notice d'utilisation spécifique.
Un réglage erroné du couple peut provoquer des dommages et ou des blessures.
RESPECTEZ LES NORMES EN VIGUEUR!

ATTENTION

Pour que la police d'assurance R.C. réponde à d'eventuels sinistres causés à choses ou personnes, en cas de défauts de fabrication, il faut que le montage soit réalisé suivant les normes et que soient utilisés des accessoires Benincà.

www.garecki.pl

Atención

- Antes de proceder con la instalación, leer detenidamente las siguientes instrucciones.
- Se prohibe terminantemente utilizar el producto MB24V/MBE24V para aplicaciones diferentes de las previstas en estas instrucciones.
- Preparar al usuario acerca del uso del equipo.

Introducción

Nos congratulamos con vd. por haber elegido el MB24V/MBE24V. Todos los artículos de la vasta gama Benincà son el fruto de una veinteañal experiencia en el sector de los automatismos y de una continua búsqueda de nuevos materiales y de tecnología de vanguardia. Precisamente por esto, hoy nos encontramos en situación de poder ofrecer productos extremadamentes fiables que, gracias a su potencia, eficacia y duración, satisfacen plenamente las exigencias del usuario final. Todos nuestros productos están construidos de conformidad con la norma y están garantizados. Además, una póliza R.C. productos, estipulada con una de las principales compañías de seguros, cubre eventuales daños a personas o cosas causados por defectos de fabricación.

1. Noticias generales

Para un buen funcionamiento del automatismo, la puerta a automatizar debe tener las siguientes características:

- Buena robustez y rigidez de las hojas.
- Bisagras eficientes.
- Las hojas deben moverse manualmente y sin esfuerzos a lo largo de su entera carrera.
- Presencia de un tope de parada en la fase de cierre.

En caso contrario proceder a reemplazar las partes defectuosas.
La fiabilidad y la seguridad del automatismo dependen del estado de la estructura de la puerta.

2. Características

Automatismo para motorizar puertas en que las envergaduras físicas, pilastras o columnas de grandes dimensiones impiden el uso de operadores tradicionales. MB24V/MBE24V dispone de brazo articulado BC que permite movimientos fluidos y silenciosos, es fácil de aplicar y, con su diseño agradable, puede satisfacer las expectativas más exigentes. Se compone de un grupo motorreductor irreversible, fabricado con materiales de alta resistencia, y de dos partes en aluminio vaciado a presión. La apertura de las hojas se ajusta mediante finales de carrera. El desbloqueo de emergencia es por palanca con llave personalizada y permite mover manualmente la puerta en caso de falta de energía eléctrica.

3. Versiones

MBE24V: Motorreductor irreversible 24Vdc con central incorporada.
MB24V: Motorreductor irreversible 24Vdc .
BC: Brazo articulado con soportes.

4. Medidas máximas y límites de utilización (Fig.1)

Para una instalación correcta verificar los límites de utilización y las medidas máximas y seguidamente determinar las cotas de instalación.

5. Anclaje soportes (Fig.2)

Determinada la cota de fijación “E” en el cuadro correspondiente y considerando una altura mínima con respecto al suelo de 100mm, efectuar la fijación del soporte en la pilastra utilizando unos pernos M8 con correspondientes tacos de expansión. Determinada la cota de fijación “B” fijar, con los mismos pernos M8 y correspondientes tacos de expansión, también el soporte articulación en la puerta o soldarlo a la puerta alineando el soporte de articulación con el soporte de fijación en la pilastra, como mostrado en el plano. Si las zonas de fijación tuvieran poco espesor o de cualquier forma fuesen débiles, proceder a reforzar dichas zonas.

6. Colocación del motorreductor (Fig.3)

Introducir el motorreductor en el soporte de fijación en la pilastra utilizando los tornillos y las tuercas correspondientes incluidos en el suministro.

www.gabecki.pl

7. Colocación del brazo articulado BC (Fig.4)

Desbloquear el reductor (ver maniobra de emergencia) para dejar libre el eje. Proceder a aplicar los brazos como mostrado en el croquis.

8. Maniobra manual y de emergencia (Fig.5)

Para mover manualmente la puerta en caso de falta de energía eléctrica o de avería, hay disponibles dos soluciones:

- **Desbloqueo interior**
  Insertada la llave personalizada C, darle la vuelta en sentido horario (hacia la derecha) y tirar de la palanca L. Ahora el reductor queda desbloqueado y se puede empujar manualmente la puerta.
  Para restablecer el funcionamiento normal, cerrar de nuevo la palanca L y dar la vuelta a la llave C en sentido antihorario (hacia la izquierda). Accionar manualmente la puerta hasta conseguir el endentado.
- **Desbloqueo exterior con cordón: opcional**
  Disponible en la versión con fijación en pared exterior o con accesorio para montaje empotrado (ver MB.SE).

9. Conexiones (Fig.6)

Para la conexión de la centralita hacer referencia a las instrucciones de la propia central.
Pasar los cables, adecuadamente encanalados, rompiendo sólo la membrana del paso de cables a utilizar.
Utilizar un cable 3x0,5mm^2 para la conexión de los final de carrera del motor MB con la central.
Para la conexión del motor MB con la central, la sección del cable debe respetar los valores indicados a continuación:
Para una longitud de cable menor que 5m utilizar un cable 2x2,5mm^2
Para una longitud de cable entre 5m y 7,5m utilizar un cable 2x4mm^2
Para una longitud de cable entre 7,5m y 10m utilizar un cable 2x6mm^2
Conexiones entre central y motor largas más de 10m están desaconsejadas.
En el caso de que sea necesario invertir el sentido de giro del motor, invertir las conexiones de los motores en la central de comando, 1/2 para el motor 1 (MBE24) y 3/4 para el motor 2 (MB24).

10. Ajuste de final de carrera (Fig.7)

N.B.: La posición de las excéntricas referida a los microinterruptores cambia según el motorreductor esté instalado a la izquierda o a la derecha, considerando que se mire desde el interior. Prestar atención a los croquis.

- **Final de carrera de cierre**
  Desbloquear el motorreductor y llevar manualmente la hoja a la posición de cierre.
  Con la llave prevista e incluida en el suministro, girar la excéntrica relativa en la posición indicada hasta activar el microinterruptor. Bloquear la excéntrica fijando el tornillo central incluido.
- **Final de carrera de apertura**
  Con el motorreductor desbloqueado, llevar manualmente la hoja a la posición de apertura.
  Con la llave prevista e incluida en el suministro, girar la excéntrica relativa en la posición indicada hasta activar el microinterruptor. Bloquear la excéntrica fijando los dos tornillos incluidos.

11. Ajuste del par del motor

La regulación del par se configura desde la central de comando, hacer referencia a las instrucciones específicas correspondientes.
Una configuración errónea del par puede causar daños a cosas o a personas.
¡AJUSTARSE A LAS NORMAS VIGENTES!

ATENCION

La póliza RC productos, que responde de eventuales daños a personas o cosas causados por defectos de fabricación, requiere la conformidad de la instalación según la normativa y la utilización de accesorios originales Benincà.

www.gatecki.pl

Uwaga

- Przed przystąpieniem do instalacji należy uważnie przeczytać pouczenia w instrukcji.
- Zabrania się stosowania produktu MB24V/MBEdo celów niezgodnych z wymienionymi w instrukcji.
- Pouczyć użytkownika o użytkowaniu urządzenia.

Wprowadzenie

Gratulujemy Państwu wyboru siłownika MB24V/MBE24V. Cały asortyment szerokiej gamy produktów Benincà jest owocem dwudziestoletniego doświadczenia nabytego w zakresie automatyzmów oraz ustawicznego poszukiwania nowych materiałów i nowoczesnych technologii. Z tego też względu jesteśmy dzisiaj w stanie zaoferować państwu nadzwyczaj godne zaufania produkty, które to dzięki ich wytrzymałości, sprawności oraz trwałości w pełni zaspakajają wymagania naszych odbiorców. Wszystkie nasze produkty produkowane są w oparciu o obowiązujące normy i posiadają gwarancję. Ponadto, polisa ubezpieczeniowa o odpowiedzialności cywilnej za produkty, zawarta z jednym z ważniejszych Towarzystw Ubezpieczeniowych, zapewnia odszkodowanie za szkody poniesione przez rzeczy lub osoby w wyniku wad produkcyjnych.

1. Informacje ogólne

Dla właściwego funkcjonowania automatyzmu, automatyzowana brama musi spełniać następujące warunki:

- Skrzydła bramy muszą posiadać należytą grubość i sztywność.
- Zamki muszą być sprawne.
- Skrzydła bramy ręcznie obsługiwane muszą przesuwać się bez trudności wzdłuż całej prowadnicy.
- Brama musi posiadać chwytak blokujący podczas zamykania.

W przeciwnym razie należy dokonać wymiany części wadliwych.
Sprawność i bezpieczność automatyzmów zależą od stanu struktury bramy.

2. Opis ogólny

Automatyzm do motoryzowania skrzydeł bram gdzie wymiary gabarytowe oraz dużych rozmiarów filary i podpory przesądzają stosowanie tradycyjnych siłowników. Siłownik MB24V/MBE24V posiada ramię przegubowe BC, umożliwiające regularne i bezhałasowe przesuwanie się, jest prosty do obsługiwania i jest w stanie zaspokoić najbardziej wygórowane oczekiwania. Zbudowany jest z zespołu nienawrotnych motoreduktorów wykonanych z wysoce odpornych materiałów i dwóch pokryw tłoczonych ze stopu aluminium. Otwieranie skrzydeł regulowane jest przez krańcowy wyłącznik posuwu. Odblokowujący mechanizm bezpieczeństwa działa na dźwigienkę przełączaną kluczem osobistym i umożliwia ręczne obsługiwanie bramy w sytuacji gdy odjęty zostanie dopływ prądu.

3. Wersje

MBE24V: motoreduktor nienawrotny 24Vdc z wbudowaną centralką
MB24V: motoreduktor nawrotny 24Vdc
BC: ramię przegubowe z zaczepami

4. Gabaryty i zakres stosowania (rys.1)

Dla poprawnego wykonania instalacji należy sprawdzić zakres stosowania i gabaryty po czym ustalić wysokości dla zainstalowania urządzenia.

5. Mocowanie zaczepów (rys.2)

Po ustaleniu wysokości mocowania „E", według odpowiedniej tabeli, oraz mając na uwadze minimalną wysokość od podłoża = 100mm należy przymocować zaczep do filara za pomocą śrub M8 z właściwymi klinami.
Po ustaleniu wysokości mocowania „B", przymocować do bramy, tymi samymi śrubami M8 z ich klinami, także wspornik zaczepu lub przyspawać go do zaczepu ustawiając równolegle wspornik i zaczep przymocowany do filara, jak pokazane jest na rysunku. W przypadku gdy punkty do mocowania okażą się zbyt cienkie lub słabe, należy je wzmocnić.

6. Ustawienie siłownika (rys.3)

Przyłączyć siłownik do zaczepu na filarze za pomocą odpowiednich śrub i nakrętek z wyposażenia.

7. Ustawienie ramienia przegubowego BC (rys.4)

Zwolnić reduktor (zobacz manewr bezpieczeństwa) by nadać swobody wałowi. Przyłączać ramiona według schematu.

8. Ręczny manewr bezpieczeństwa (Rys.5)

Istnieją dwie możliwości ręcznego obsługiwania bramy w przypadku braku dopływu energii elektrycznej lub w

www.gatecki.pl

przypadku awarii:

- **Odblokowanie wewnętrzne**
  Wprowadzić klucz osobisty C, przekręcić go w kierunku zgodnym z ruchem wskazówek zegara, następnie wysunąć dźwigienkę L. Redukor jest już odblokowany i można ręcznie posuwać bramę.
  By przywrócić normalne funkcjonowanie należy wsunąć dźwigienkę L, przekręcić klucz C w kierunku przeciwnym do ruchu wskazówek zegara. Posuwać ręcznie bramę aż do momentu zaskoczenia przekładni.
- **Odblokowanie zewnętrzne za pomocą prętu: opcjonalne**
  Dostępne w wersji z mocowaniem do ściany zewnętrznej lub z obudową (zobacz art. MB.SE).

9. Podłączenia (Rys.6)

Aby podłączyć centralkę należy opierać się na instrukcji dla samej centralki.
Przeciągnąć przez otwór poprawnie wprowadzone kable po wcześniejszym przekłuciu przesłonki.używanego otworu.
W celu połączenia wyłączników krańcowych silnika MB z centralką należy używać przewodu 3x0,5 mm^2.
W celu połączenia silnika MB z centralką należy używać przewodu o przekroju zgodnym z niżej posanymi parametrami:
Przy długości przewodu mniejszej niż 5 m należy używać przewodu 2x2,5 mm^2
Przy długości przewodu od 5 m do 7,5 m należy używać przewodu 2x4 mm^2
Przy długości przewodu od 7,5 m do 10 m należy używać przewodu 2x6 mm^2
Sugeruje się nie stosować połączenia silnika z centralką przewodami o długości większej od 10 m.
Jeżeli zajdzie konieczność odwrócenia kierunku obrotu silnika, należy odwrócić połączenia silników z centralką sterowania: 1/2 dla silnika 1 (MBE24) i 3/4dla silnika 2 (MB24).

10. Regulacja krańcowego wyłącznika posuwu (Rys.7)

Uwaga: pozycja krzywki względem mikrowyłączników zmienia się w zależności czy siłownik zainstalowany został po lewej czy po prawej stronie, patrząc od wewnątrz. Należy posługiwać się schematem.

- **Krańcowy wyłącznik posuwu dla zamykania**
  Odblokować siłownik i przesunąć ręcznie skrzydło bramy do pozycji zamkniętej.
  Za pomocą specjalnego klucza z wyposażenia, pokręcać właściwą krzywkę we wskazanej pozycji aż do włączenia się mikrowyłączników. Zablokować krzywkę przez dokręcenie głównej śruby z wyposażenia.
- **Krańcowy wyłącznik posuwu dla otwierania**
  Przy odblokowanym siłowniku przesunąć ręcznie skrzydło bramy do pozycji otwartej. Za pomocą specjalnego klucza z wyposażenia, pokręcać właściwą krzywkę we wskazanej pozycji aż do włączenia się mikrowyłączników. Zablokować krzywkę przez dokręcenie dwóch śrub z wyposażenia.

11. Regulacja momentu obrotowego silnika

Wyregulowanie momentu ustawiane jest przez centralkę sterowania (zobacz odpowiedni paragraf instrukcji).
Nieprawidłowe ustawienie momentu może spowodować szkody na rzecz osób lub rzeczy.
NALEŻY POSTĘPOWAĆ ZGODNIE Z OBOWIĄZUJĄCYMI PRZEPISAMI!.

UWAGA

Polisa ubezpieczeniowa odnośnie szkód poniesionych przez rzeczy lub osoby w wyniku wad produkcyjnych, dotyczy wyłącznie urządzeń zgodnych z obowiązującymi normami i posiadających origanalne części Benincà.

www.gdlecki.pl

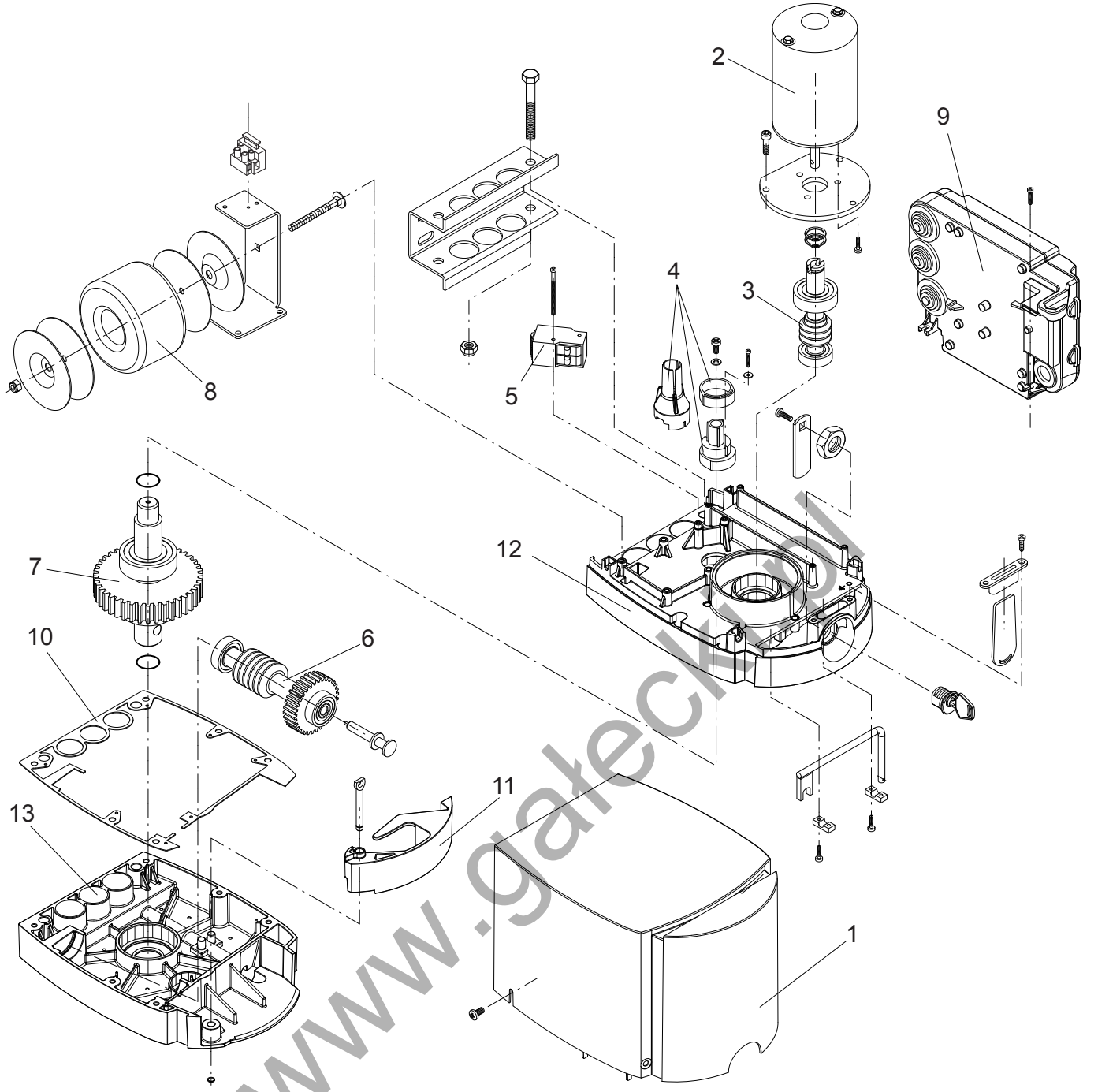

www.gałecki.pl

Pos.	Denominazione - Description - Bezeichnung - Dénomination - Denominación - Określenie						Cod.
1	Carter	**Cover**	*Kasten*	***Carter***	Cárter	Karter	9686930
2	Motore	**Motor**	*Motor*	***Moteur***	Motor	Silnika	9686811
3	Vite senza fine	**Screw**	*Schraube*	***Vis sans fin***	Tornillo sin fin	Śruba dwustronna	9686110
4	Finecorsa	**Limit stop**	*Endschalter*	***Fin de course***	Final de carrera	Ogr. przesuwu	9686934
5	Microinterruttori	**Microswitches**	*Mikroschalter*	***Microinterrupt.***	Microinterrupt.	Mikrowyłączniki	9686935
6	Albero	**Shaft**	*Welle*	***Arbre***	Eje	Wał	9686936
7	Albero uscita	**Output shaft**	*Ausgangswelle*	***Arbre sortie***	Eje de salida	Wał wyjściowy	9686937
8	Trasformatore	**Transformer**	*Trafo*	***Transformateur***	Trasformador	Transformator	9686812
9	Centrale	**Control unit**	*Zentrale*	***Centrale***	Central	Centralka	9686927
10	Guarnizione	**Gasket**	*Dichtung*	***Joint***	Junta	Uszczelka	9686944
11	Leva sblocco	**Release lever**	*Hebel*	***Levier***	Pal. de desbloq.	Dźwigienka	9686941
12	Carter	**Cover**	*Kasten*	***Carter***	Cárter	Karter	9686942
13	Carter	**Cover**	*Kasten*	***Carter***	Cárter	Karter	9686943

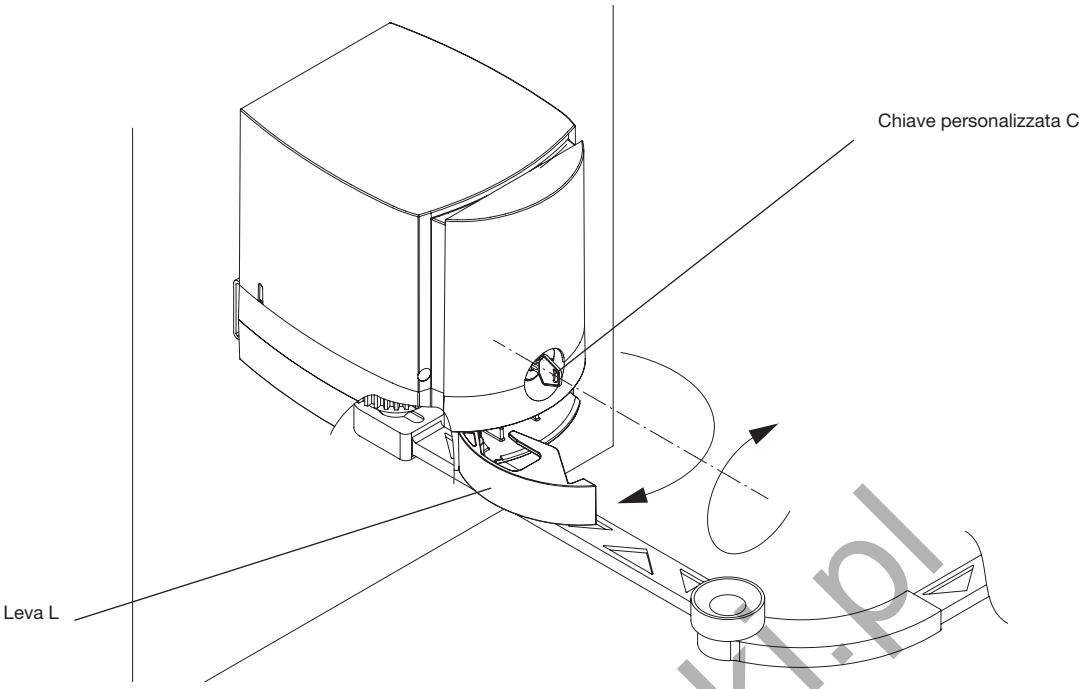

Norme di sicurezza

- Non sostare nella zona di movimento della porta.
- Non lasciare che i bambini giochino con i comandi o in prossimità delle ante.
- In caso di anomalie di funzionamento non tentare di riparare il guasto ma avvertire un tecnico specializzato.

Manovra manuale e d'emergenza

Per movimentare manualmente la porta in caso di mancanza dell'energia elettrica o di avaria, sono disponibili due soluzioni:

- **Sblocco interno**
  Inserita la chiave personalizzata C, farla ruotare in senso orario e tirare la leva L. A questo punto il riduttore risulta sbloccato e si può spingere manualmente il cancello.
  Per ristabilire il normale funzionamento, richiudere la leva L e ruotare la chiave C in senso antiorario. Azionare il cancello manualmente fino ad ingranamento avvenuto.
- **Sblocco esterno a filo: opzionale**
  Disponibile in versione fissaggio a muro esterno o con accessorio per incasso (vedi articolo MB.SE).

www.gatecki.pl

Manutenzione

- Controllare periodicamente l'efficienza dello sblocco manuale di emergenza.
- Astenersi assolutamente dal tentativo di effettuare riparazioni, potreste incorrere in incidenti; per queste operazioni contattare un tecnico specializzato.
- L'attuatore non richiede manutenzioni ordinarie, tuttavia è necessario verificare periodicamente l'efficienza dei dispositivi di sicurezza e le altre parti dell'impianto che potrebbero creare pericoli in seguito ad usura.

Smaltimento

Qualora il prodotto venga posto fuori servizio, è necessario seguire le disposizioni legislative in vigore al momento per quanto riguarda lo smaltimento differenziato ed il riciclaggio dei vari componenti (metalli, plastiche, cavi elettrici, ecc.); è consigliabile contattare il vostro installatore o una ditta specializzata ed abilitata allo scopo.

Attenzione

Tutti i prodotti Benincà sono coperti da polizza assicurativa che risponde di eventuali danni a cose o persone causati da difetti di fabbricazione, richiede però la marcatura CE della "macchina" e l'utilizzo di componenti originali Benincà.

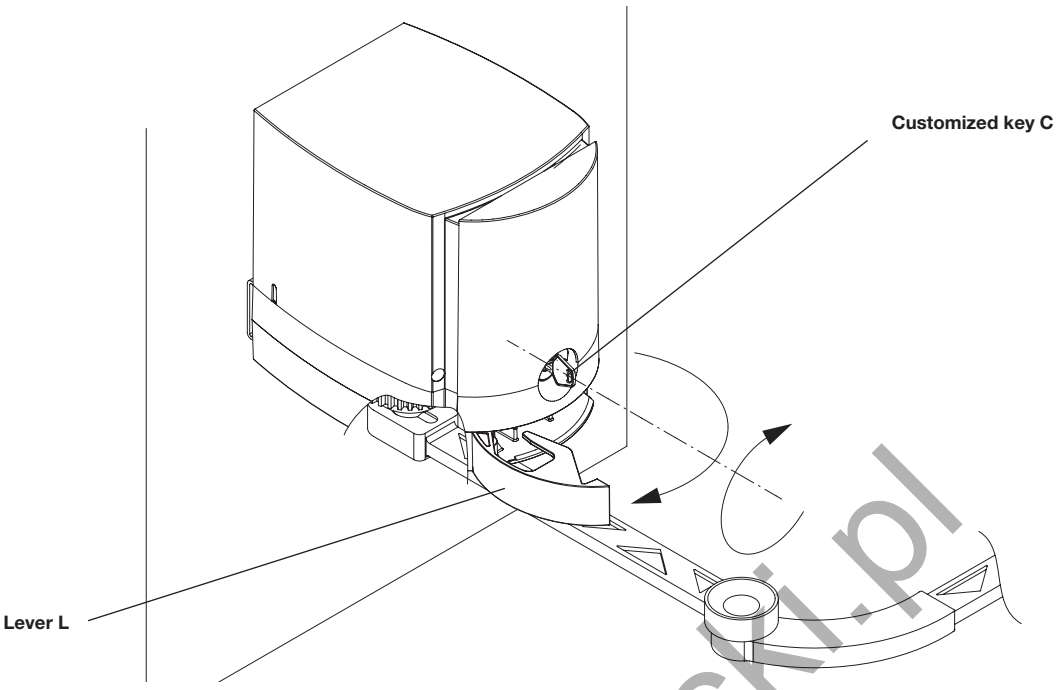

Safety rules

- Do not stand in the movement area of the door.
- Do not let children play with controls and near the door.
- Should operating faults occur, do not attempt to repair the fault but call a qualified technician.

Manual and emergency operation

To manually open or close the door in case of power failure or faults, two solutions are possible:

- **Built-in release**
  Introduce the customized key C, turn it clockwise and pull lever L. At this point the geared motor is released and the gate can be manually pushed.
  To reset the normal operation, close lever L again and turn key C anticlockwise. Manually move the gate until the geared motor is engaged again.
- **Rope external release: optional**
  It is available for fitting to external wall or with accessory to be mounted flush (see MB.SE).

Maintenance

- Every month check the good operation of the emergency manual release.
- It is mandatory not to carry out extraordinary maintenance or repairs as accidents may be caused. These operations must be carried out by qualified personnel only.
- The operator is maintenance free but it is necessary to check periodically if the safety devices and the other components of the automation system work properly. Wear and tear of some components could cause dangers.

Waste disposal

If the product must be dismantled, it must be disposed according to regulations in force regarding the differentiated waste disposal and the recycling of components (metals, plastics, electric cables, etc..). For this operation it is advisable to call your installer or a specialised company.

Warning

All Benincá products are covered by insurance policy for any possible damages to objects and persons caused by construction faults under condition that the entire system be marked CE and only Benincá parts be used.

www.gatecki.pl

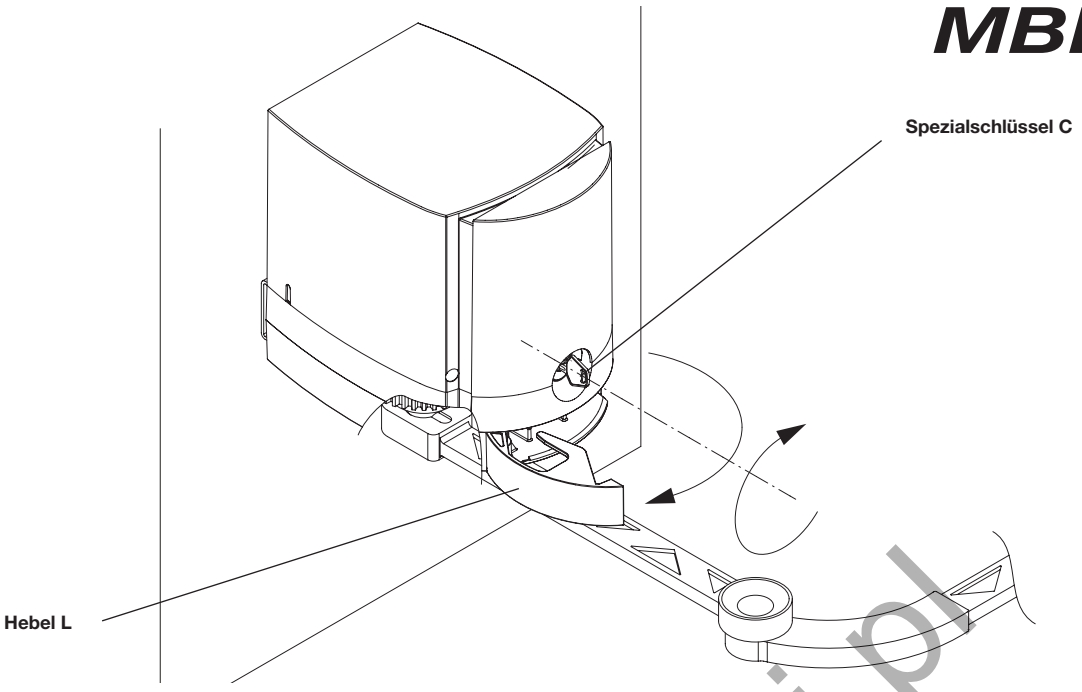

Sicherheitsvorschriften

- Nicht im Öffnungsbereich verweilen.
- Kinder nicht mit den Steuerungen oder in der Nähe des Tores spielen lassen.
- Bei Funktionsausfällen nicht versuchen, den Schaden selber zu beheben, sondern den Techniker rufen.

Manuelle Betätigung und Betätigung im Notfall

Die Tür kann bei Stromausfall oder im Falle einer Störung folgendermaßen von Hand bewegt werden: entweder sie wird:

- **Intern entsichert**
  Den Spezialschlüssel C hineinstecken, in den Uhrzeigersinn drehen und den Hebel L ziehen. Nun ist der Reduzierer entsichert und das Tor kann von Hand bewegt werden.
  Um den normalen Betrieb wieder herzustellen, den Hebel L schließen und den Schlüssel C gegen den Uhrzeigersinn drehen. Das Tor von Hand bewegen, bis es einrastet.

Oder sie wird:

- **Extern entsichert: Option**
  Für Ausführungen mit äußerer Wandbefestigung oder mit UP-Zubehör erhältlich (siehe Artikel MB.SE).

Wartung

- Monatliche Kontrolle der manuellen Notentriegelung
- Es ist absolut untersagt, selbstständig Sonderwartung oder Reparaturen vorzunehmen, da Unfälle die Folge sein können; wenden Sie sich an den Techniker.
- Der Antrieb braucht keine ordentliche Unterhaltung aber es ist periodisch notwendig die Leistungsfähigkeit der Sicherheitsvorrichtungen und die andere Teile des Anlages zu prüfen. Sie könnten durch Abnutzung Gefaht hervorbringen.

Entsorgung

Wird das Gerät außer Betrieb gesetzt, müssen die gültigen Gesetzesvorschriften zur differenzierten Entsorgung und Wiederverwendung der Einzelkomponenten, wie Metall, Plastik, Elektrokabel, usw., beachtet werden. Rufen Sie Ihren Installateur oder eine Entsorgungsfirma.

Achtung

Alle Produkte BENINCA' wurden mit einem Versicherungsschein versehen, der alle eventuellen Schäden an Dingen oder Personen abdeckt, die durch Herstellungsdefekte hervorgerufen wurden, vorausgesetzt, das Gerät besitzt die Kennzeichnung EU und es wurden original BENINCA' Einzelkomponenten verwendet.

www.gaiecki.pl

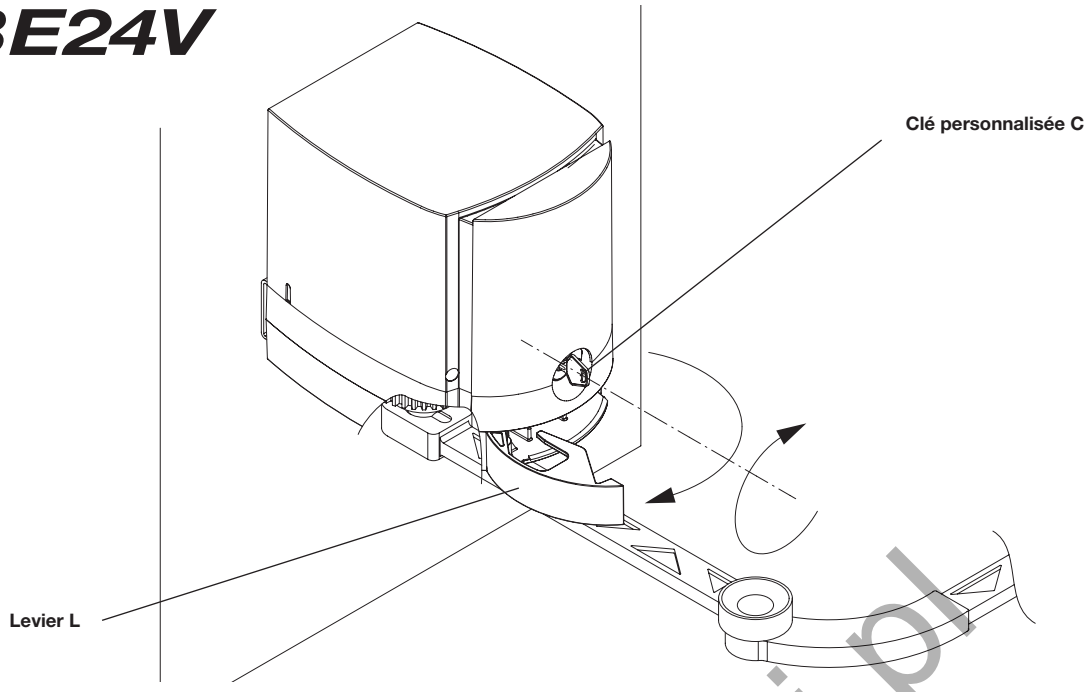

Normes de sécurité

- Ne pas stationner dans la zone de mouvement de la porte.
- Ne laissez pas les enfants jouer avec les commandes ou à proximité de la porte.
- En cas d'anomalies de fonctionnement, n'essayez pas de réparer la panne mais contactez un technicien spécialisé.

Manoeuvre manuelle et d'urgence

Pour déplacer manuellement la porte en cas de panne de courant électrique ou d'avarie, deux solutions sont possibles:

- **Déverrouillage interne**
  Après avoir inséré la clé personnalisée C, la tourner dans le sens des aiguilles d'une montre et tirer le levier L. A ce point, le réducteur est déverrouillé et le portail peut être poussé manuellement.
  Pour rétablir le fonctionnement normal, refermer le levier L et tourner la clé C dans le sens contraire des aiguilles d'une montre. Actionner manuellement le portail jusqu'à ce qu'il s'enclenche.
- **Déverrouillage externe au ras: en option**
  Disponible dans la version à fixation murale et à fixation murale externe ou avec un accessoire à encaisser (article MB.SE).

Maintenance

- Contrôler tous les mois le bon état du déverrouillage manuel d'urgence.
- Ne tenter aucune réparation ou intervention qui pourrait s'avérer dangereuse. Contactez impérativement un technicien spécialisé pour ce type d'opération.
- L'operateur ne demande pas d'entretien particulier mais il faut vérifier périodiquement l'efficacité des dispositifs de sécurité ainsi que les autres points de l'installation qui pourraient créer des risques dû à l'usure.

Démolition

Au cas où le produit serait mis hors service, il est impératif de se conformer aux lois en vigueur pour ce qui concerne l'élimination différenciée et le recyclage des différents composants (métaux, matières plastiques câbles électriques, etc...) contactez votre installateur ou une firme spécialisée autorisée à cet effet.

Attention

Tous les produits Benincà sont couverts par une police d'assurance qui répond d'éventuels préjudices corporels ou matériels provoqués à cause de défauts de fabrication, mais qui requiert toutefois le marquage CE de la "machine" et l'utilisation de pièces de rechange d'origine Benincà.

www.garecki.pl

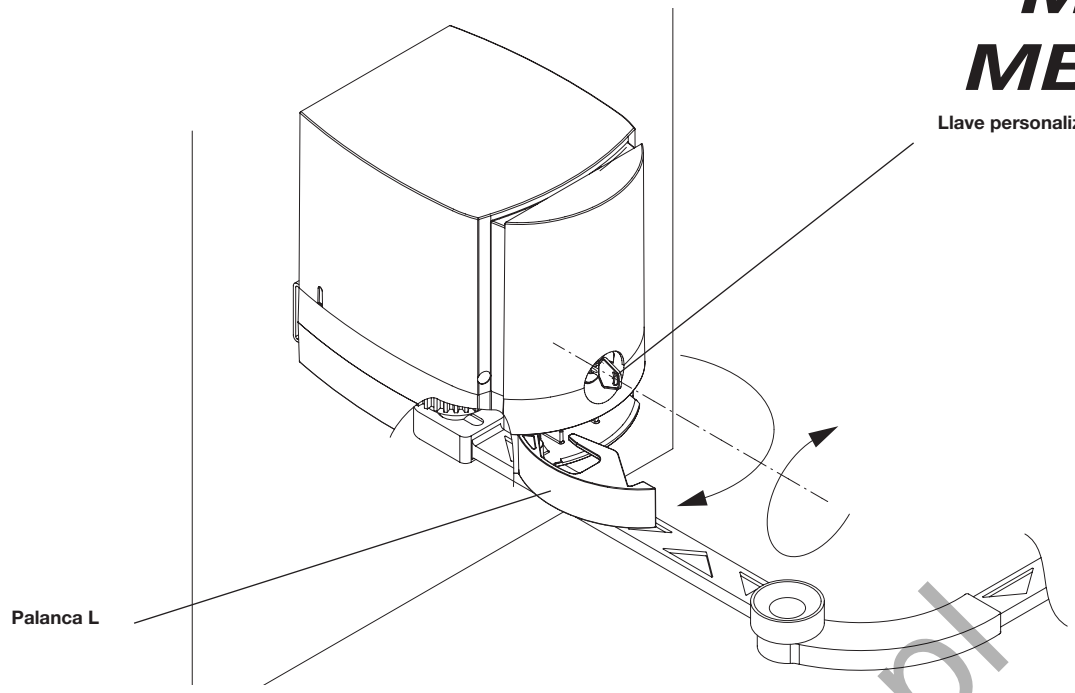

Normas de seguridad

- No pararse en la zona de movimiento de la puerta.
- No dejar que los niños jueguen con los mando o en proximidad de la puerta.
- En caso de anomalías de funcionamiento no intentar reparar la avería sino que avisar a un técnico especializado.

Maniobra manual y de emergencia

Para mover manualmente la puerta en caso de falta de energía eléctrica o de avería, hay disponibles dos soluciones:

- **Desbloqueo interior**
  Insertada la llave personalizada C, darle la vuelta en sentido horario (hacia la derecha) y tirar de la palanca L. Ahora el reductor queda desbloqueado y se puede empujar manualmente la puerta.
  Para restablecer el funcionamiento normal, cerrar de nuevo la palanca L y dar la vuelta a la llave C en sentido antihorario (hacia la izquierda). Accionar manualmente la puerta hasta conseguir el endentado.
- **Desbloqueo exterior con cordón: opcional**
  Disponible en la versión con fijación en pared exterior o con accesorio para montaje empotrado (ver MB.SE).

Mantenimiento

- Controlar periodicamente la eficiencia del desbloqueo manual de emergencia.
- Abstenerse absolutamente de intentar efectuar reparaciones, podrán incurrir en accidentes; para estas operaciones contactar con un técnico especializado.
- El operador no requiere mantenimiento habitual, no obstante es necesario verificar periódicamente la eficiencia de los dispositivos de seguridad y las otras partes de la instalación que pudiesen crear peligros a causa del desgaste.

Eliminación de aguas sucias

Cada vez que el producto esté fuera de servicio, es necesario seguir las disposiciones legislativas en vigor en ese momento en cuanto concierne a la eliminación de suciedad y al reciclaje de varios componentes (metales, plásticos, cables eléctricos, etc.), es aconsejable contactar con su instalador o con una empresa especializada y habilitada para tal fin.

Atención

Todos los productos Benincà están cubiertos por una póliza de seguros que responde de eventuales daños a personas o cosas, causados por defectos de fabricación, requiere sin embargo la marca CE de la ”máquina” y la utilización de componentes originales Benincà.

www.gatecki.pl

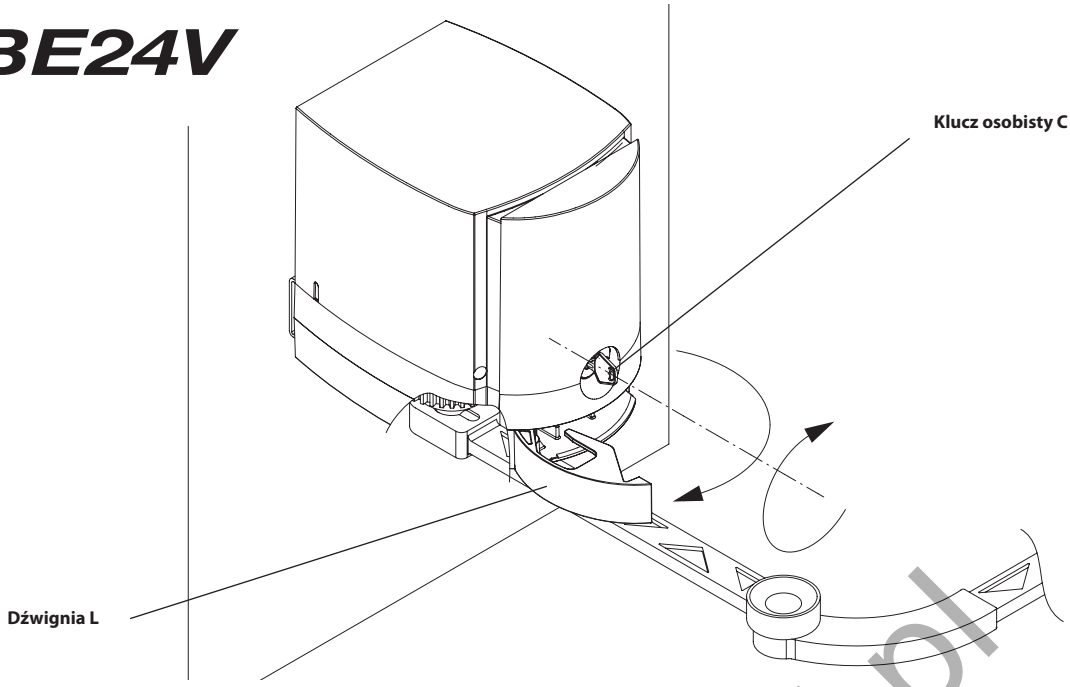

Normy bezpieczeństwa

- Nie przystawać w obszarze przesuwania się elementów bramy.
- Nie dopuszczać aby dzieci bawiły się sterownikami lub w pobliżu skrzydeł bramy.
- W przypadku niewłaściwego funkcjonowania nie próbować dokonywania samemu napraw a zwrócić się do specjalisty.

Ręczny manewr bezpieczeństwa

Istnieją dwie możliwości ręcznego obsługiwania bramy w przypadku braku dopływu energii elektrycznej lub w przypadku awarii:

- **Odblokowanie wewnętrzne**
  Wprowadzić klucz osobisty C, przekręcić go w kierunku zgodnym z ruchem wskazówek zegara, następnie wysunąć dźwigienkę L. Redukor jest już odblokowany i można ręcznie posuwać bramę.
  By przywrócić normalne funkcjonowanie należy wsunąć dźwigienkę L, przekręcić klucz C w kierunku przeciwnym do ruchu wskazówek zegara. Posuwać ręcznie bramę aż do momentu zaskoczenia przekładni.
- **Odblokowanie zewnętrzne za pomocą prętu: opcjonalne**
  Dostępne w wersji z mocowaniem do ściany zewnętrznej lub z obudową (zobacz art. MB.SE).

Konserwacja

- Sprawdzać okresowo sprawność działania ręcznie obsługiwanego odblokowującego mechanizmu bezpieczeństwa.
- Powstrzymywać się od samowolnych napraw, istnieje możliwość wypadku, najlepiej zwrócić się do wyspecjalizowanego operatora.
- Siłownik nie wymaga normalnej konserwacji, wystarczy okresowo sprawdzić sprawność działania przyrządów bezpieczeństwa oraz niektórych elementów instalacji mogących stanowić zagrożenie z racji na ich stan zużycia.

Demolowanie

W przypadku gdy produkt nie nadaje się już do użytku konieczne staje się przekazanie go, zgodnie z obowiązującymi w danym momencie normami regulującymi zróżnicowane demolowanie urządzeń i odzyskiwanie niektórych elementów (metale, plastyk, przewody elektryczne itp.); zaleca się skontaktować z instalatorem urządzenia lub z firmą specjalistyczną i autoryzowaną do tego rodzaju prac.

Uwaga

Wszystkie produkty Benincà objęte są polisą ubezpieczeniową na pokrycie szkód poniesionych przez rzeczy lub osoby w wyniku wad produkcyjnych, pod warunkiem że urządzenia posiadają oznakowanie CE i oryginalne części Benincà.

www.gatecki.pl

www.gałecki.pl

www.gałecki.pl

BENINCÀ®

AUTOMATISMI BENINCÀ SpA - Via Capitello, 45 - 36066 Sandrigo (VI) - Tel. 0444 751030 r.a. - Fax 0444 759728