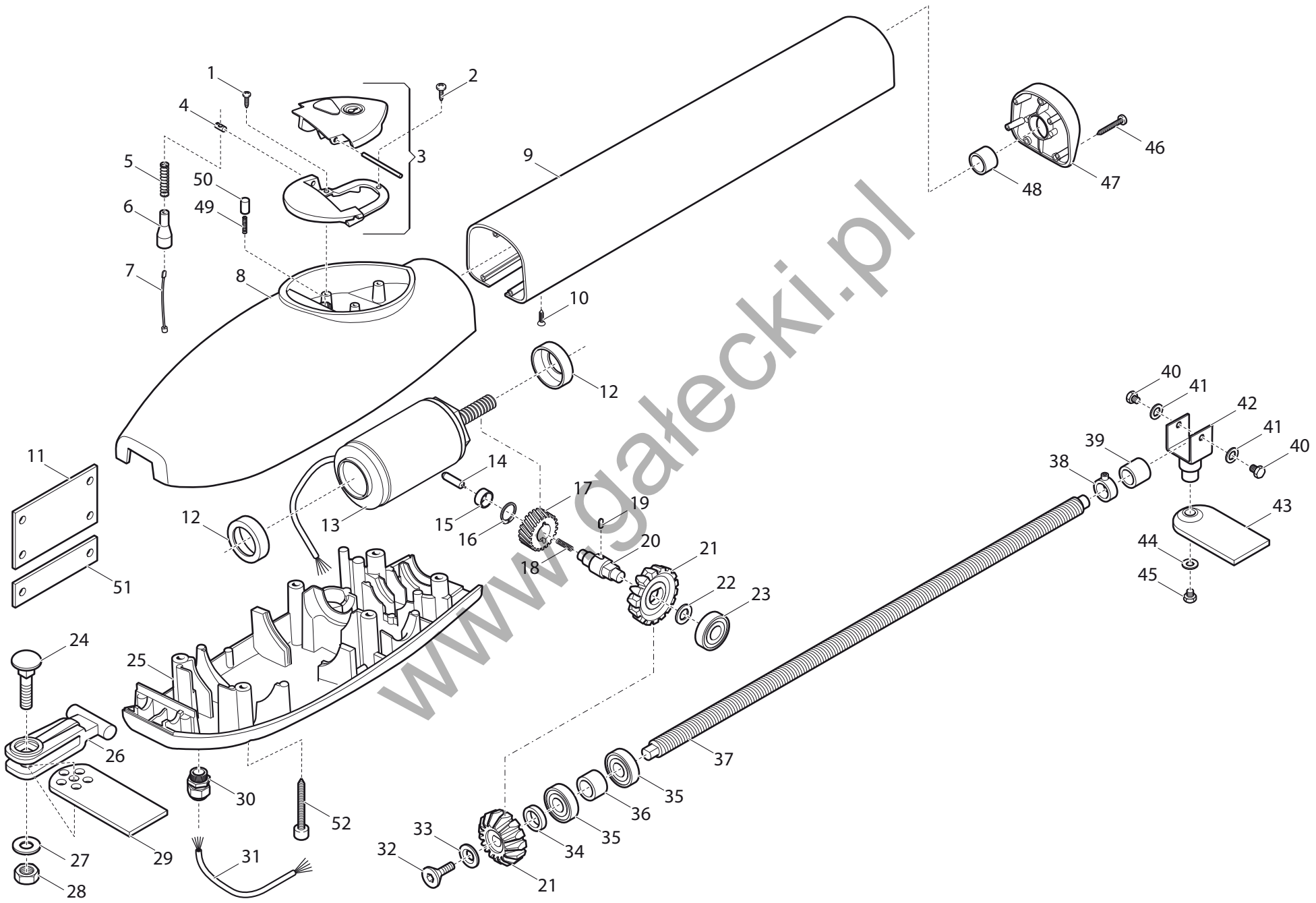

www.gałecki.pl