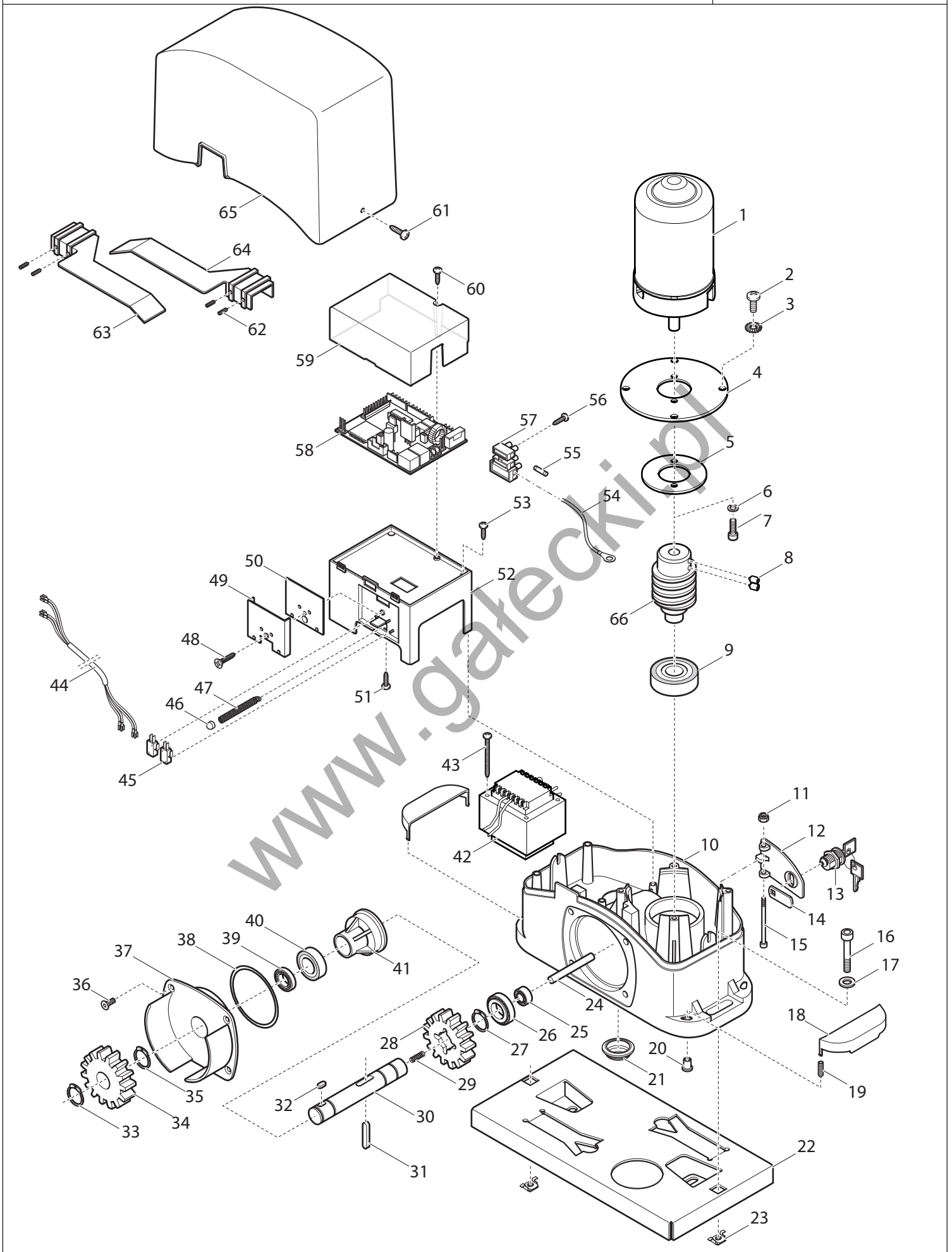

www.gatecki.pl