CAME

119EU87PL

AUTOMATYKA
AUTOMATYKA DO UCHYLNYCH I SEGMENTOWYCH BRAM GARAŻOWYCH

www.gałecki.pl

INSTRUKCJE INSTALACJI

V700E

Polski PL

UWAGA!
Ważne instrukcje dotyczące bezpieczeństwa osób:
UWAŻNIE PRZECZYTAĆ!

Wstęp

• Produkt powinien być przeznaczony wyłącznie do użytku dla jakiego został wyraźnie stworzony. Wszelkie inne zastosowanie uważane jest za niebezpieczne. Zakład CAME s.p.a. nie odpowiada za ewentualne szkody spowodowane przez niewłaściwe, błędne i bezmyślne użycie • Niniejsze ostrzeżenia należy zachować razem z instrukcją instalacji i obsługi komponentów urządzenia automatyzacyjnego.

Przed zainstalowaniem

(weryfikacja istniejącego stanu: w razie negatywnej oceny, nie należy rozpoczynać prac jeżeli nie zostały wykonane obowiązujące czynności zabezpieczające)

• Skontrolować, aby część do zautomatyzowania była w dobrym stanie mechanicznym, aby była wyważona i w osi, oraz aby otwierała się i zamykała właściwie. Ponadto należy sprawdzić, aby były obecne odpowiednie ograniczniki mechaniczne • Jeżeli automatyzacja ma być zainstalowana na wysokości mniejszej niż 2,5 m od podłogi lub od innego poziomu dostępu, należy sprawdzić konieczność ewentualnych zabezpieczeń i/lub ostrzeżeń • Gdyby występowały przejścia dla pieszych uzyskane w drzwiach do zautomatyzowania, wówczas musi istnieć system blokujący ich otwieranie w trakcie ruchu • Należy upewnić się, aby otwieranie zautomatyzowanego skrzydła nie powodowało sytuacji pułapkowych z pobliskimi stałymi częściami • Nie montować odwróconego urządzenia automatyzacyjnego, lub na elementach które mogłyby się zgiąć. Jeżeli trzeba, należy dodać odpowiednie wzmocnienia w punktach mocowania • Nie instalować na skrzydłach drzwiowych znajdujących się na wzniesieniach lub zboczach (nie na płaszczyźnie) • Sprawdzić, aby ewentualne urządzenia nawadniające nie moczyły motoreduktora od dołu w górę.

Instalacja

• Należy odpowiednio oznaczyć i ogrodzić cały teren robót, aby uniknąć nieostrożnego wejścia nieupoważnionych osób na obszar robót, zwłaszcza osób nieletnich i dzieci • Należy uważać przy manewrowaniu urządzeniami automatyzacyjnymi ważącymi więcej niż 20 kg (patrz instrukcja dotycząca instalacji). W powyższym przypadku, należy zaopatrzyć się w przyrządy do bezpiecznego ich przenoszenia • Wszystkie stery otwierające (przyciski, przełączniki na klucz, czytniki magnetyczne, itd.) powinny być zainstalowane przynajmniej 1,85 m od obwodu obszaru manewru bramy, lub tam, gdzie nie mogą być dosięgnięte z zewnątrz przez bramę. Ponadto, bezpośrednie stery (na przycisk, na dotyk, itd.), muszą być zainstalowane na minimalnej wysokości wynoszącej 1,5 m oraz nie powinny być dostępne dla publiczności • Wszystkie stery będące w trybie "utrzymana akcja", muszą być umieszczone w miejscach, z których będą całkowicie widoczne skrzydła drzwiowe w ruchu, oraz odnośny obszar przejścia lub manewru • Należy założyć, tam gdzie ich brak, stałe etykietki wskazujące pozycję urządzenia odblokowania • Przed dostarczeniem do użytkownika, należy sprawdzić zgodność urządzenia z normą EN 12453 (próby uderzeniowe), upewnić się, że urządzenie automatyzacyjne jest odpowiednio wyregulowane, oraz że urządzenia zabezpieczające i ochronne, a także odblokowanie ręczne funkcjonują właściwie • Tam gdzie trzeba, oraz w dobrze widocznej pozycji, należy założyć symbole ostrzegawcze (np. tabliczkę bramy).

Instrukcje i szczególne zalecenia dla użytkowników

• Obszar manewru bramy należy utrzymywać wolny i czysty. Promień działania fotokomórek należy utrzymywać wolny od roślin • Nie pozwalać dzieciom bawić się stałymi urządzeniami sterującymi, lub w obszarze manewru bramy. Trzymać poza ich zasięgiem zdalne urządzenia sterujące (nadajniki) • Często kontrolować urządzenie, w celu weryfikacji ewentualnych usterek i oznak zużycia, lub uszkodzeń ruchomych struktur, komponentów automatyzacji, wszystkich punktów i urządzeń mocujących, kabli i dostępnych połączeń. Punkty przegubowe (zamki), oraz punkty tarcia (prowadnice) należy utrzymywać nasmarowane i czyste • Co sześć miesięcy wykonywać funkcjonalne kontrole fotokomórek i czułych krawędzi. Zapewnić stałe czyszczenie szkieł fotokomórek (używać lekko nawilżonej wodą szmatki; nie używać rozpuszczalników lub innych chemikaliów) • W razie gdyby okazały się konieczne naprawy lub modyfikacje przy regulacji urządzenia, należy odblokować urządzenie automatyzacyjne i nie używać go zanim nie przywróci się warunków bezpieczeństwa • Przed odblokowaniem urządzenia automatyzacyjnego do ręcznego otwierania, należy odłączyć zasilanie elektryczne. Sprawdzić w podręczniku instrukcji • WZBRONIONE jest użytkownikowi wykonywanie CZYNNOŚCI, KTÓRE NIE SĄ WYRAŹNIE OD NIEGO WYMAGANE I WSKAZANE w podręcznikach. Odnośnie napraw, modyfikacji w regulacji, oraz nadzwyczajnej konserwacji, należy ZWRÓCIĆ SIĘ DO SŁUŻB POMOCY TECHNICZNEJ • W rejestrze okresowych prac konserwacyjnych należy zanotować wykonanie weryfikacji.

Instrukcje i szczególne zalecenia dla wszystkich

• Unikać działania w pobliżu zamków lub części mechanicznych będących w ruchu. • Nie wchodzić w obręb promienia działania urządzenia automatyzacyjnego w trakcie gdy jest on w ruchu • Nie próbować wstrzymywać ciałem ruchu urządzenia automatyzacyjnego, gdyż może to spowodować niebezpieczne sytuacje • Zawsze należy zwracać uwagę na niebezpieczne punkty, które powinny być oznaczone odpowiednimi piktogramami i/lub żółto-czarnymi taśmami • W trakcie użycia przełącznika lub steru w trybie "utrzymana akcja", należy ciągle kontrolować aby w promieniu działania części w ruchu nie było osób, aż do uwolnienia steru • Brama może poruszyć się w każdej chwili bez uprzedzenia • Przed przystąpieniem do wykonania czyszczenia lub czynności konserwacyjnych, zawsze należy odłączyć zasilanie elektryczne.

www.gdecki.pl

DEKLARACJA WBUDOWANIA

(All. IIB Dir.2006/42/CE)

Came Cancelli Automatici s.p.a.

adres Via Martiri della Libertà n. 15 kod pocztowy 31030
miejsc. Dosson di Casier prow. Treviso kraj Włochy Italia

OŚWIADCZA, ŻE MASZYNY NIEUKOŃCZONE

AUTOMATYKA DO DRZWI WAHADŁOWYCH I SEKCYJNYCH

V700; V700E; V800D; V800S; V900E; DOMU24DK

AKCESORIA REFERENCE
V0679; V0682; V0683; V0684; V0685; V0686; V0687; V0688
V005; V121; V122; V201; V0670A

SPEŁNIAJĄ PODSTAWOWE WYMAGANE WYRUNKI

1.1.3; 1.1.5; .1.2.1; 1.2.2; 1.3.2; 1.3.7; 1.3.8.1; 1.4.1; .1.4.2; 1.5.1; 1.5.6; 1.5.8; 1.5.9; 1.5.13; 1.6.1; 1.6.3; 1.6.4; 1.7.1; 1.7.2; 1.7.4

SĄ ZGODNE Z POSTANOWIENIAMI NASTĘPUJĄCYCH DYREKTYW EUROPEJSKICH

DYREKTYWA 2006/42/WE PARLAMENTU EUROPEJSKIEGO I RADY
z dnia 17 maja 2006 r. w sprawie maszyn, zmieniająca dyrektywę 95/16/WE

DYREKTYWA 2004/108/WE PARLAMENTU EUROPEJSKIEGO I RADY
z dnia 15 grudnia 2004 r. w sprawie zbliżenia ustawodawstwa Państw Członkowskich odnoszącego się do kompatybilności elektromagnetycznej.

www.garecki.pl

OSOBA UPOWAŻNIONA DO ZREDAGOWANIA DOKUMENTACJI TECHNICZNEJ

Came Cancelli Automatici s.p.a.

adres Via Martiri della Libertà nr 15 kod pocztowy 31030
miejsc. Dosson di Casier prow. Treviso kraj Włochy Italia

Odnośna dokumentacja techniczna została zredagowana zgodnie z załącznikiem IIB
Came Cancelli Automatici S.p.A. zobowiązuje się do udzielenia informacji dotyczących maszyn nieukończonych na odpowiednio umotywowaną prośbę, złożoną przez kompetentne organy państwowe.

ZABRANIA SIĘ

Uruchomienia urządzenia do czasu, kiedy maszyna, do której ma być wbudowany, nie zostanie oceniona jako zgodna z wymogami dyrektywy 2006/42/WE, jeśli taka procedura była konieczna.

Dosson di Casier (TV)
lì 28 czerwiec 2012

Gianni Michielan
Dyrektor Zarządzający

DDI B PL V010a ver. 4.2 01 Lutego 2011

Deklaracja w ORYGINALNYM języku

POLSKI

WAŻNE INFORMACJE DOTYCZĄCE BEZPIECZEŃSTWA PODCZAS INSTALACJI
UWAGA: NIEPRAWIDŁOWO WYKONANA INSTALACJA MOŻE SPOWODOWAĆ POWAŻNE SZKODY, NALEŻY PRZESTRZEGAĆ WSZYSTKICH ZALECEŃ I INSTRUKCJI DOTYCZĄCYCH INSTALACJI
NINIEJSZE INSTRUKCJE SĄ PRZEZNACZONE DLA AUTORYZOWANYCH INSTALATORÓW LUB WYKWALIFIKOWANEGO PERSONELU

1 Znaczenie symboli

Ten symbol oznacza akapity, które należy uważnie przeczytać.
Ten symbol oznacza akapity dotyczące bezpieczeństwa.
Ten symbol oznacza uwagi, które należy przekazać użytkownikowi.

2 Przeznaczenie i zakres zastosowania

2.1 Przeznaczenie

Automatyka V700E została zaprojektowana i skonstruowana w celu zautomatyzowania bram uchylnych i segmentowych w rezydencjach lub budynkach wielomieszkaniowych.
Każdy sposób instalacji i użytkowania inny, niż opisany w niniejszych instrukcjach jest niedozwolony.

2.2 Zakres zastosowania

Siłownik 24V (d.c.) o sile ciągu do 850N przeznaczony dla:
- powierzchnia drzwi (m^2): 14
- bram uchylnych z przeciwwagą o wysokości do 2,40 m
- bram uchylnych sprężynowych o wysokości do 3,25 m
- bram segmentowych o wysokości do 3,20 m

3 Normy

Came Cancelli Automatici jest zakładem posiadającym certyfikat odnośnie systemu zarządzania jakością zakładową ISO 9001, oraz zarządzania środowiskiem ISO 14001. Wszystkie fazy projektowania i produkcji urządzeń Came odbywają się we Włoszech.
Produkt będący przedmiotem niniejszych instrukcji jest zgodny z następującymi przepisami prawnymi: *patrz Deklaracja Zgodności.*

4 Opis

4.1 Automatyka

Niniejszy produkt został zaprojektowany i skonstruowany przez firmę CAME CANCELLI AUTOMATICI S.p.A. zgodnie z obowiązującymi przepisami w zakresie bezpieczeństwa. Do głównych elementów składowych automatyki należą zespół silnika, szyna z pasowym lub łańcuchowym systemem pociągowym, oraz ramię transmisyjne. Wewnątrz obudowy z ABS, wyposażonej w okienko dla lampy oświetleniowej znajdują się: siłownik 24 V, elektroniczna płyta sterująca i transformator.
Mechanizm składa się z obudowy z odlewanego ciśnieniowo aluminium, wewnątrz której pracuje nieodwracalny system przekładni ze śrubą napędową z trwałym smarowaniem smarem płynnym.
Szyna jest wykonana z blachy ocynkowanej profilowanej na zimno. W dolnej części mechanizmu znajduje się urządzenie pociągowe zawierające pasy/łańcuchy, po drugiej stronie jest zamocowany wspornik z ABS podtrzymujący zespół silnika.
Wewnątrz szyny przesuwa się wodzik pociągowy, który zawiera mechanizm wysprzęglania i zasprzęglania ramienia w sytuacjach awaryjnych.
Ramię transmisyjne jest dostępne w różnych wymiarach i kształtach, w zależności od rodzaju bramy.

4.2 Opis części

ZESPÓŁ SIŁOWNIKA
1 - Pokrywa ochronna
2 - Siłownik
3 - Transformator
4 - Płyta elektroniczna ZL56A
5 - Standardowe ramię napędowe

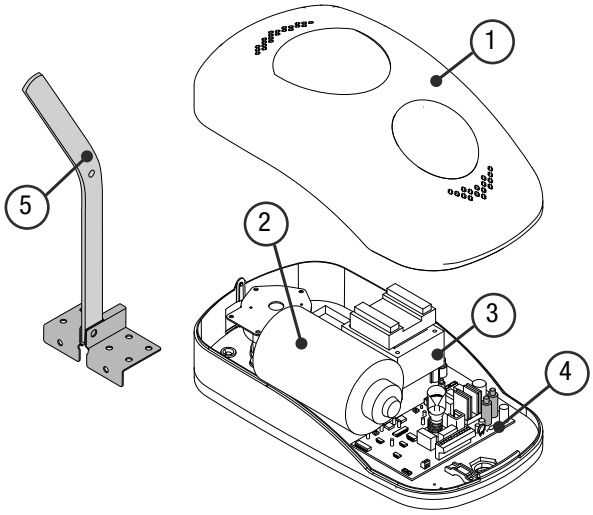

www.garocki.pl

SZYNY PRZESUWU RAMIENIA

V0679 - Zespół szyny z łańcuchem L = 3,02 m
V0684 - identyczny, jak produkt V0679, lecz składający się z dwóch części, które należy zmontować:
- bramy uchylne z przeciwwagą o wysokości do 2,40 m;
- bramy uchylne sprężynowe o wysokości do 2,25 m;
- bramy segmentowe* o wysokości do 2,20 m.

V0682 - Zespół szyny z łańcuchem L = 3,52 m
- bramy uchylne sprężynowe o wysokości do 2,75 m;
- bramy segmentowe* o wysokości do 2,70 m;

V0683 - Zespół szyny z łańcuchem L = 4,02 m
- dla bram uchylnych sprężynowych o wysokości do 3,25 m;
- dla bram segmentowych* o wysokości do 3,20 m

V0685 - Zespół szyny z łańcuchem L = 3,02 m
V0687 - identyczny, jak produkt V0685, lecz składający się z dwóch części, które należy zmontować:
- bramy uchylne z przeciwwagą o wysokości do 2,40 m;
- bramy uchylne sprężynowe o wysokości do 2,25 m;
- bramy segmentowe* o wysokości do 2,20 m.

V0686 - Zespół szyny z pasem L = 3,52 m
- bramy uchylne sprężynowe o wysokości do 2,75 m;
- bramy segmentowe* o wysokości do 2,70 m;

V0688 - Zespół szyny z pasem L = 4,02 m
- dla bram uchylnych sprężynowych o wysokości do 3,25 m;
- bramy segmentowe* o wysokości do 3,20 m.

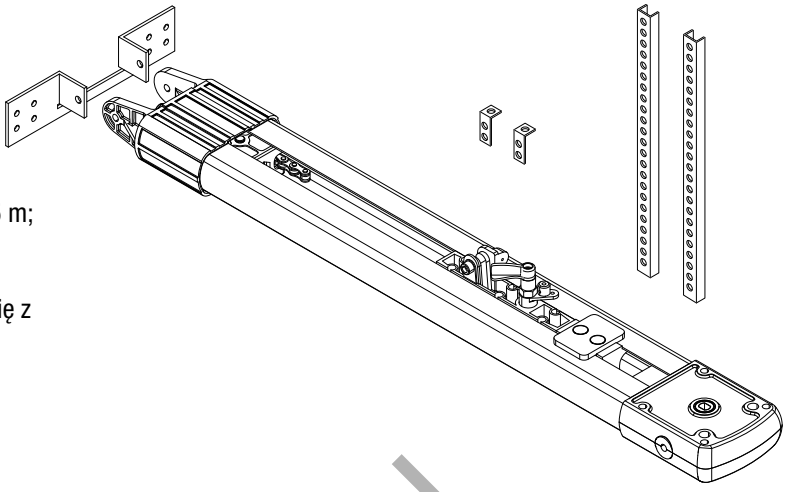

* patrz strona 5 (5.4 Przykłady zastosowania).

OPCJONALNE RAMIONA TRANSMISYJNE

1) 001V201 – Ramię transmisyjne do bram uchylnych z przeciwwagą
2) 001V122 – Przedłużone ramię transmisyjne do bram segmentowych

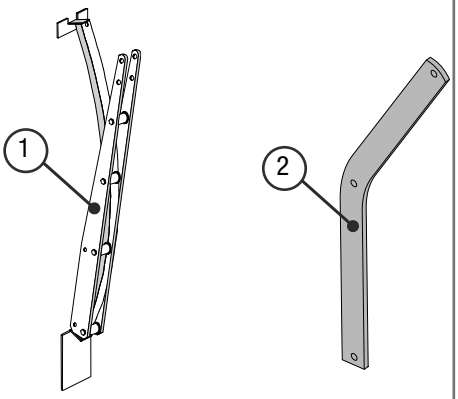

AKCESORIA OPCJONALNE

1) 001V121 – Urządzenie wysprzęglające z linką do zamocowania na klamce
2) 001V0670 – Karta do podłączenia akumulatorów awaryjnych, ze wspornikiem do 2 baterii (12V - 1,2Ah nie dołączone do zestawu)

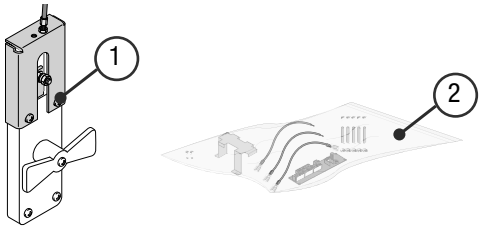

Ważne! Sprawdzić, czy urządzenia sterowania, zabezpieczające i akcesoria są oryginalnymi produktami CAME; gwarantuje to i czyni urządzenie prostym w montażu i eksploatacji.

4.3 Dane techniczne

SIŁOWNIK V700E

Zasilanie centrali sterującej: 230V A.C. 50/60Hz
Zasilanie silnika: 24V D.C.
Maksymalny pobór mocy dla akcesoriów: 40W
Moc nominalna: 260W
Maks. moment obrotowy: 850Nm
Średnia prędkość: 6 m/min
Sprawność: 50%
Stopień ochrony: IP40
Waga: 5,8 kg
Klasa izolacji: I

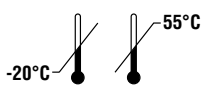

www.gałecki.pl

4.4 Wymiary

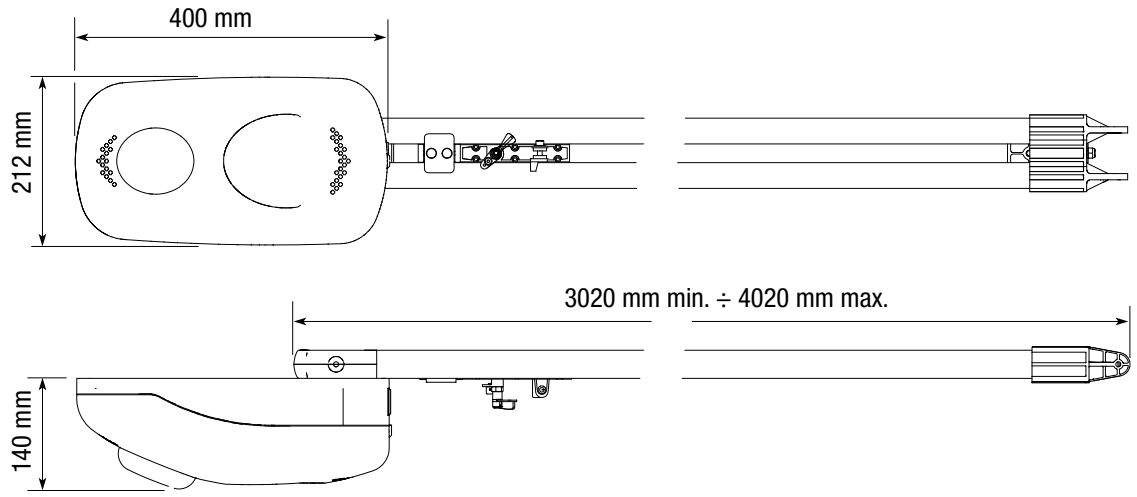

5 Instalacja

⚠ **Instalacja musi być przeprowadzona zgodnie z obowiązującymi przepisami prawnymi przez wykwalifikowany personel.**

5.1 Czynności przed instalacją

⚠ Przed przystąpieniem do montażu mechanizmu, należy:

- Sprawdzić, czy miejsce wybrane na montaż nie stwarza niebezpiecznych sytuacji;
- Zaopatrzyć się w odpowiedni wyłącznik dwubiegunowy z rozwarciem styków powyżej 3 mm, dla umożliwienia odłączenia zasilania;
- Przygotować odpowiednie rury i korytka kablowe dla przeprowadzenia przewodów elektrycznych dla ochrony przed uszkodzeniami mechanicznymi;
- Sprawdzić, czy punkt mocowania siłownika jest chroniony od uderzeń i czy jest wystarczająco wytrzymały. Do mocowania należy posłużyć się śrubami, kołkami, itd., dobranymi do typu powierzchni;
- ⏚ Sprawdzić, czy ewentualne podłączenia wykonane w celu kontynuacji obwodu ochronnego (uziemienia) wewnątrz obudowy posiadają odpowiednią izolację w stosunku do innych elementów przewodzących;
- Sprawdzić, czy struktura bramy jest odpowiednio mocna, czy zawiasy działają prawidłowo oraz czy nie ma tarcia między stałymi a ruchomymi częściami;

www.gałecki.pl

5.2 Narzędzia i materiały

Upewnić się, czy zostały przygotowane wszystkie narzędzia i materiały niezbędne dla bezpiecznego dokonania instalacji, zgodnie z obowiązującymi przepisami. Na rysunku widoczne są niektóre z narzędzi niezbędnych podczas instalacji.

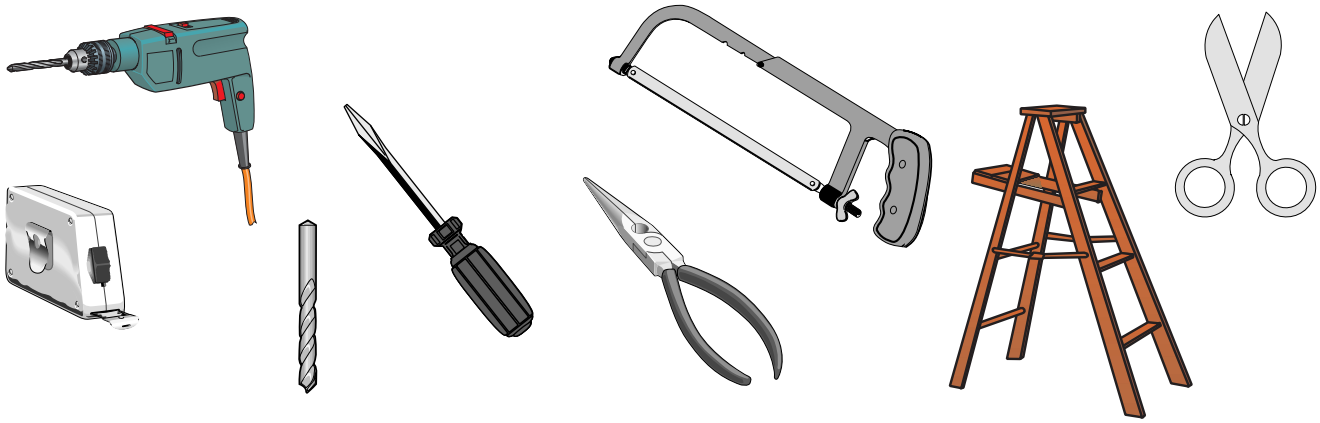

 © CAME cancelli automatici s.p.a. - Dane i informacje znajdujące się w niniejszych instrukcjach mogą ulec zmianie w każdej chwili bez uprzedniej zapowiedzi ze strony Cancelli Automatici s.p.a.

5.3 Typy przewodów i minimalne grubości

Podłączenie	Typ przewodu	Długość przewodu 1 < 10 m	Długość przewodu 10 < 20 m	Długość przewodu 20 < 30 m
Zasilanie	FROR CEI 20-22 CEI EN 50267-2-1	3G x 1,5 mm2	3G x 1,5 mm2	3G x 2,5 mm2
Lampa ostrzegawcza		2 x 1,5 mm2	2 x 1,5 mm2	2 x 1,5 mm2
Nadajniki fotokomórek		2 x 0,5 mm2	2 x 0.5 mm2	2 x 0,5 mm2
Odbiorniki fotokomórek		4 x 0,5 mm2	4 x 0,5 mm2	4 x 0,5 mm2
Zasilanie akcesoriów		2 x 0,5 mm2	2 x 0,5 mm2	2 x 1 mm2
Urządzenia sterujące i zabezpieczające		2 x 0,5 mm2	2 x 0,5 mm2	2 x 0,5 mm2
Podłączenie anteny	RG58	maks. 10 m		

N.B. Jeżeli długość przewodów różni się od wartości podanych w tabeli, należy określić ich średnicę na podstawie rzeczywistego poboru prądu podłączonych urządzeń oraz zgodnie z zaleceniami normy CEI EN 60204-1.
Dla połączeń równoległych urządzeń na tej samej linii należy zmodyfikować grubości przewodów podanych w tabelce powyżej z uwzględnieniem faktycznych wartości pobieranego prądu i długości przewodu. W sprawie połączenia produktów nie objętych niniejszymi instrukcjami należy posłużyć się załączoną do nich dokumentacją techniczną.

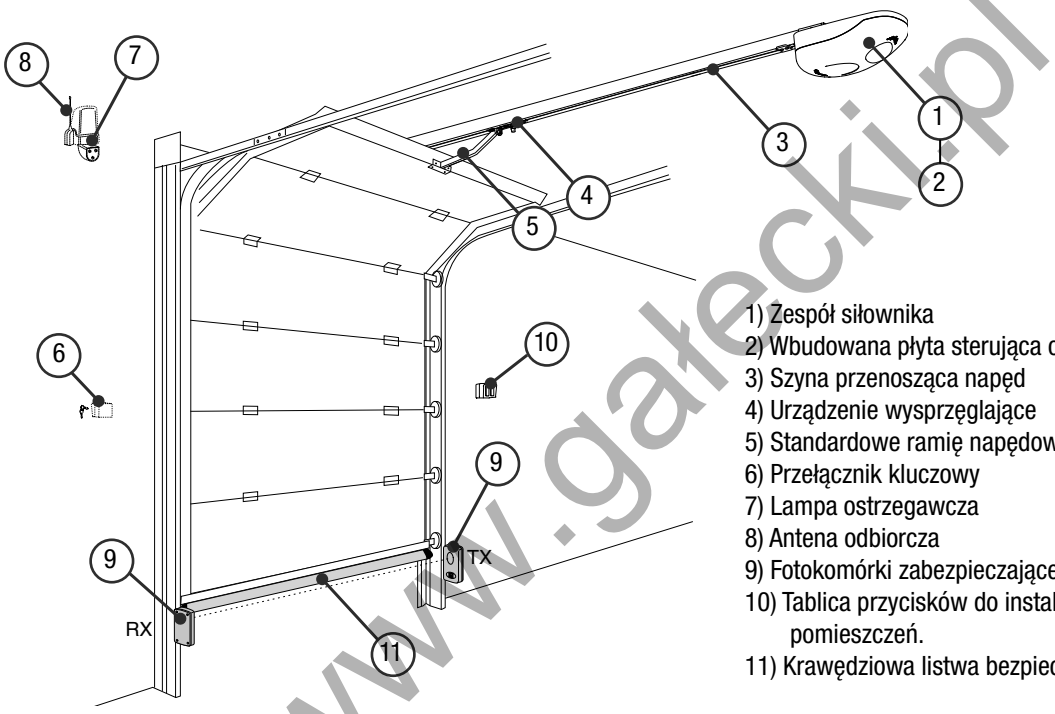

1) Zespół siłownika
2) Wbudowana płyta sterująca odbiornikiem radiowym
3) Szyna przenosząca napęd
4) Urządzenie wysprzęglające
5) Standardowe ramię napędowe
6) Przełącznik kluczowy
7) Lampa ostrzegawcza
8) Antena odbiorcza
9) Fotokomórki zabezpieczające
10) Tablica przycisków do instalacji wewnątrz pomieszczeń.
11) Krawędziowa listwa bezpieczeństwa

www.gałecki.pl

5.4 Przykłady zastosowania

BRAMA SEGMENTOWA

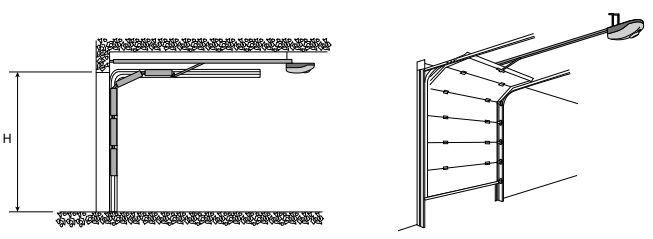

* brama segmentowa z podwójną prowadnicą

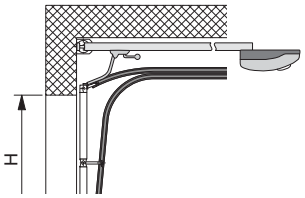

* brama segmentowa z pojedynczą prowadnicą

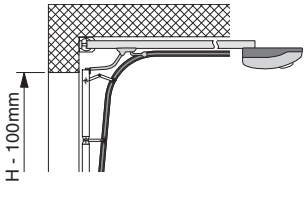

BRAMA UCHYLNA Z PRZECIWWAGĄ, wystająca częściowo cofnięta

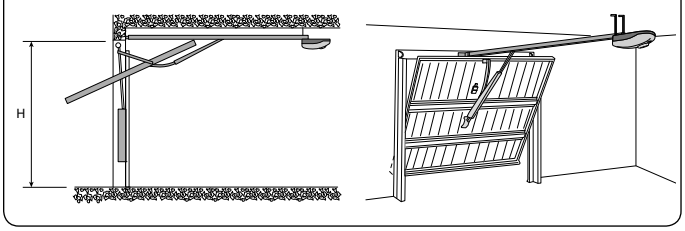

BRAMA UCHYLNA SPRĘŻYNOWA, wystająca całkowicie cofnięta

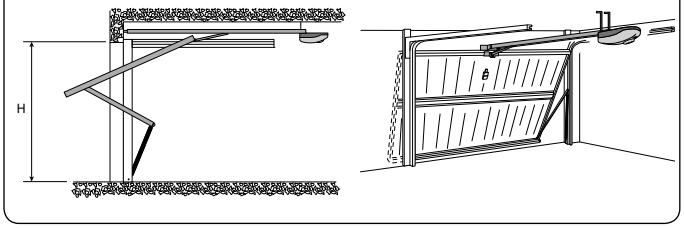

5.5 Przygotowanie szyny transmisyjnej

⚠ Poniższe ilustracje są jedynie przykładowe, ponieważ wymiary i przestrzeń mocowania mechanizmu i akcesoriów zmieniają się w zależności od rzeczywistych rozmiarów. W związku z tym wybór najtrafniejszego rozwiązania należy do osoby instalującej urządzenie.

1) Zamocować wspornik do urządzenia pociągającego szyny przekazującej napęd śrubami i nakrętkami dołączonymi do kompletu.

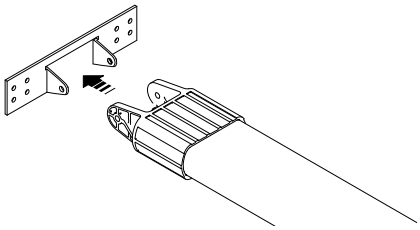

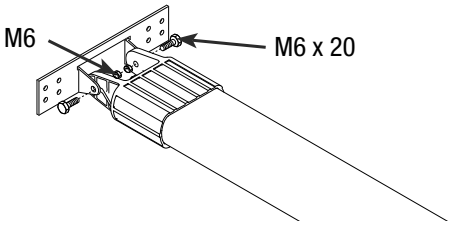

2) Umieścić szynę w następujący sposób:
- dla bram segmentowych - powyżej wspornika rolki ze sprężyną.
N.B.: jeżeli odległość pomiędzy rolką ze sprężyną i górną częścią bramy wynosi od 300 do 600 mm, należy posłużyć się ramieniem V122 (patrz załączona dokumentacja techniczna);

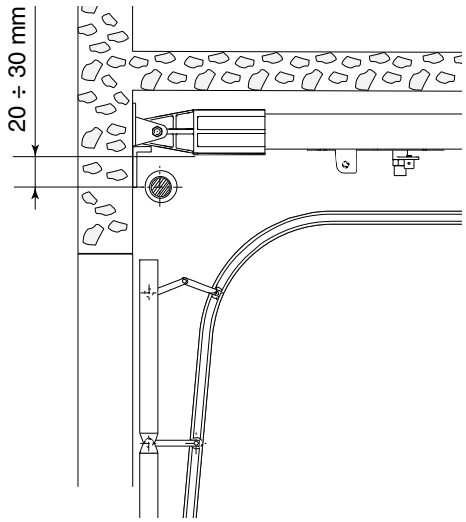

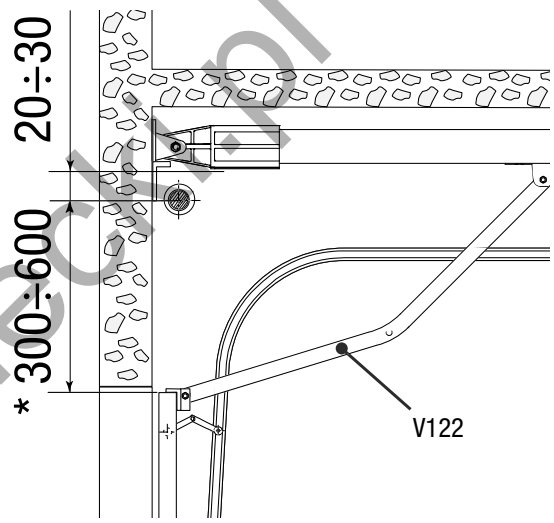

- dla bram uchylnych - w odległości od 10 do 20 mm od najwyższego punktu na krzywej ruchu bramy.
N.B.: dla bram uchylnych z przeciwwagą, wystających, częściowo cofniętych, zastosować ramię V201 (patrz załączona dokumentacja techniczna).

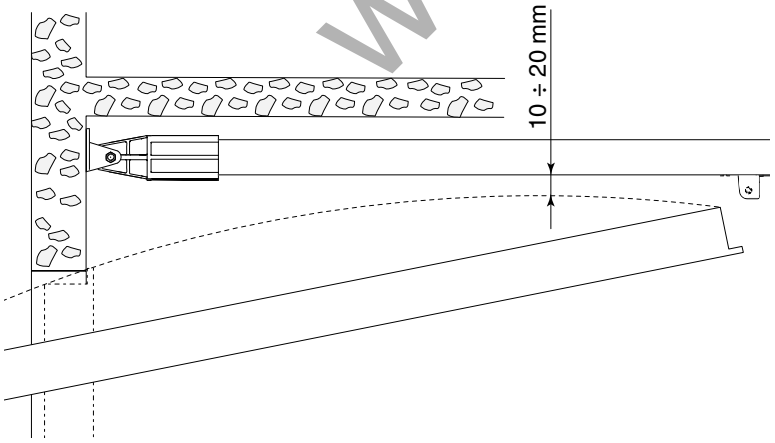

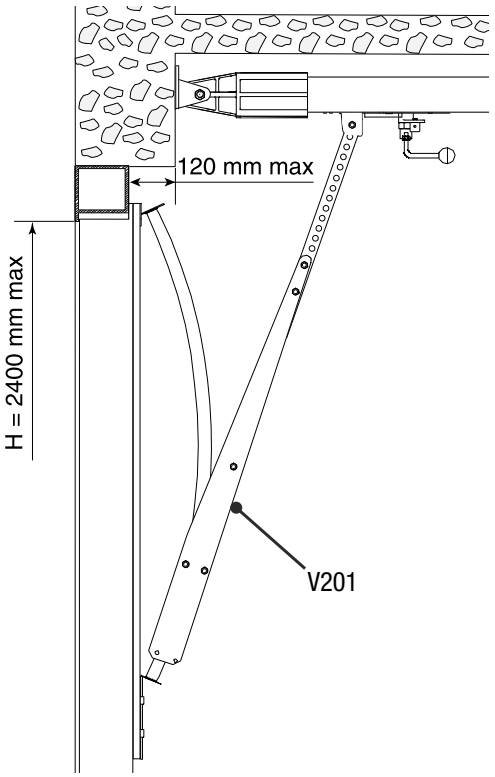

www.gałeczki.pl

5.6 Mocowanie szyny przesuwu

1) Przymocować szynę po środku światła bramy odpowiednimi śrubami.
Podnieść szynę i ustawić ją w poziomym położeniu, aby ustalić odległość od sufitu celem wybrania typu mocowania.

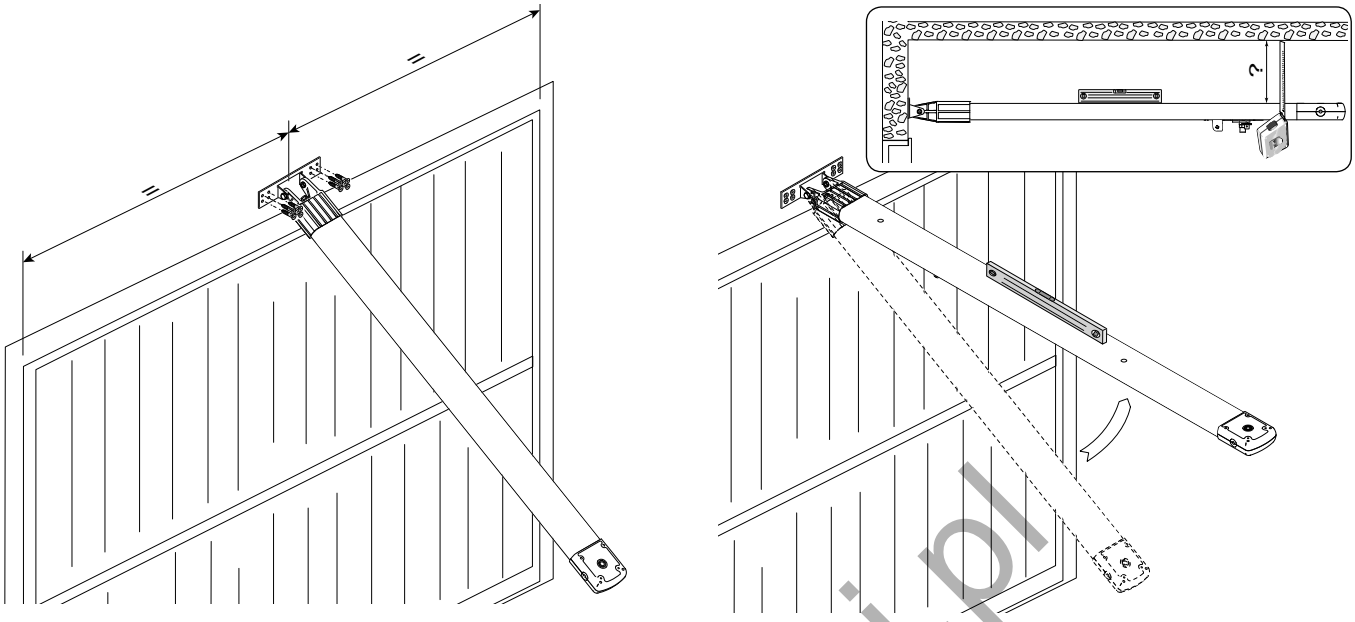

2) Jeżeli mocowanie przy pomocy kątowników okaże się niewystarczające, należy przyciąć wkręty do odpowiedniej długości i przymocować je do sufitu.
N.B.: dla wzmocnienia montażu szyny można zastosować dodatkowe kątowniki lub wkręty (dotyczy art. 119RIE024 i 119RIE028).

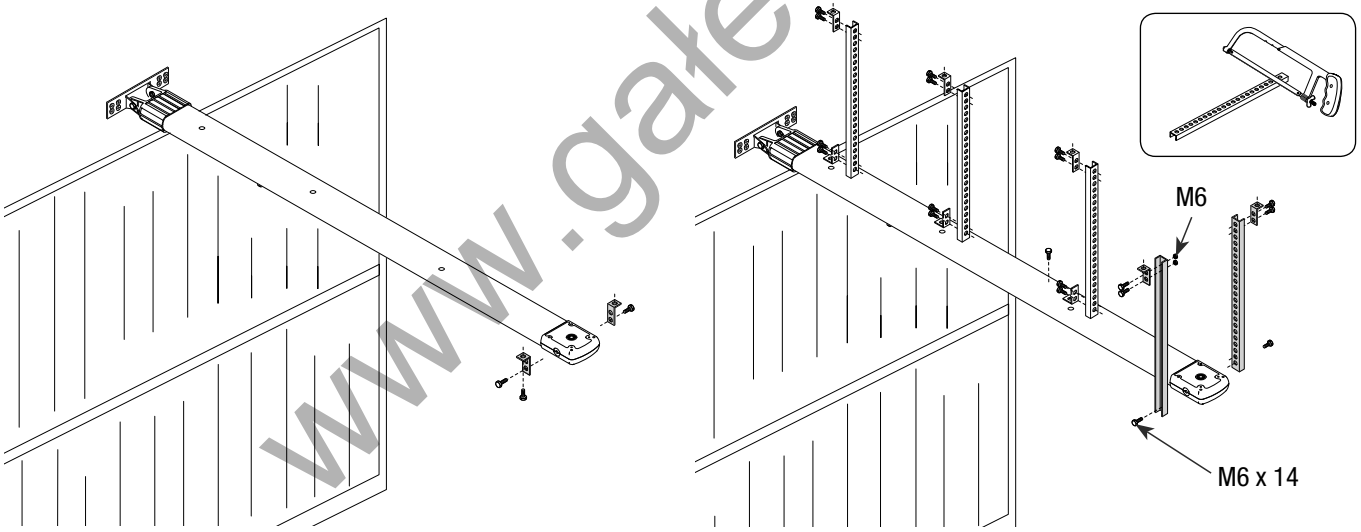

3) Przymocować szynę do sufitu odpowiednimi śrubami.

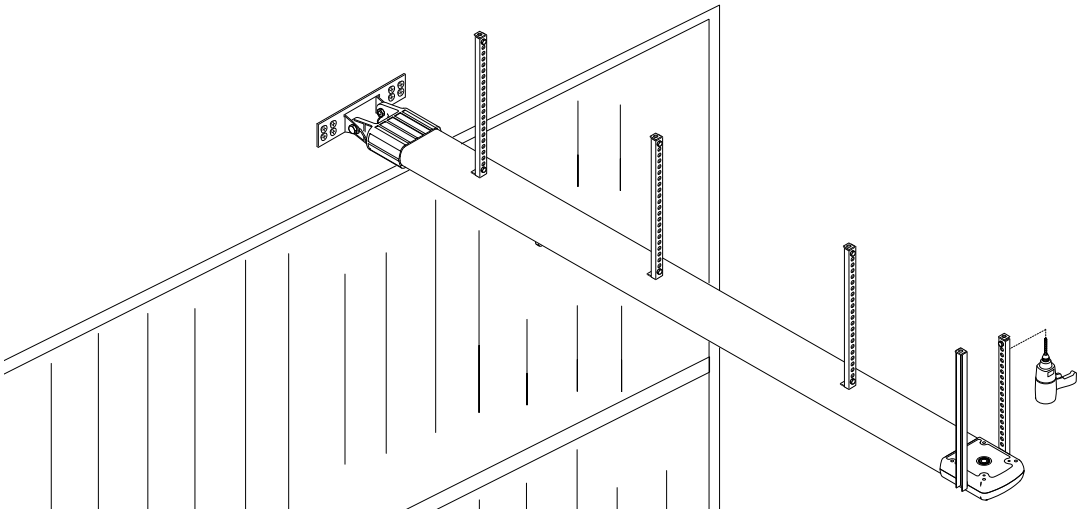

www.gałecki.pl

5.7 Montaż ramienia transmisyjnego do szyny

1) Przytwierdzić ramię transmisyjne do górnej poprzeczki bramy w pozycji prostopadłej do szyny. Zastosować nity dołączone do zestawu i inne odpowiednie śruby.

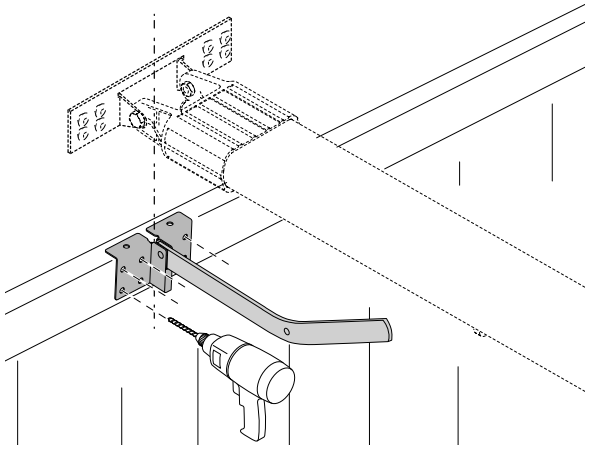

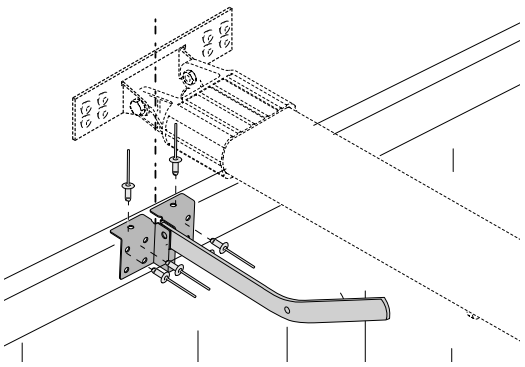

2) Wysprzęglić wodzik pociągowy, przekręcając dźwignię w kierunku zgodnym z ruchem wskazówek zegara.
Przesunąć wodzik pociągowy w stronę bramy i zamocować go do ramienia transmisyjnego śrubą wchodzącą w skład wyposażenia

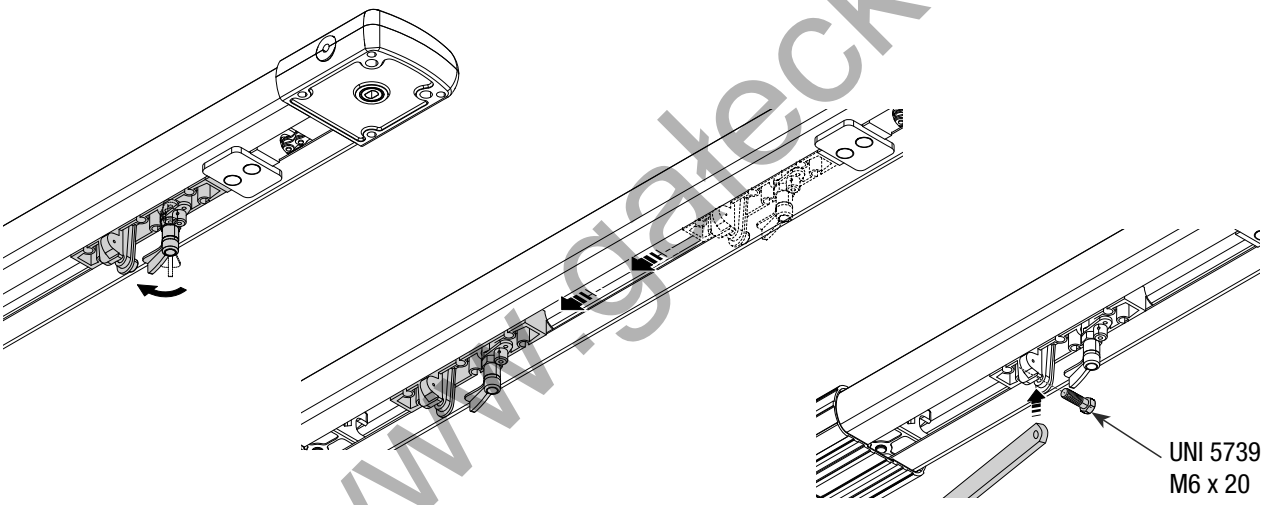

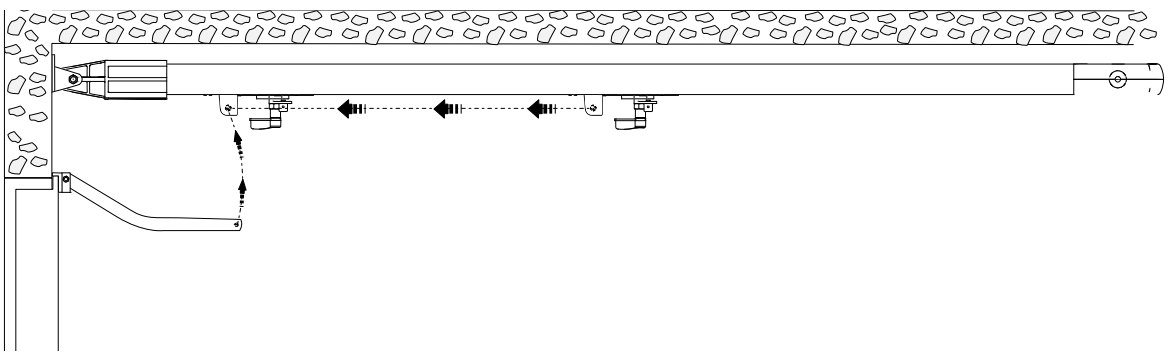

www.gałecki.pl

5.8 Mocowanie siłownika do szyny transmisyjnej

1) Zdjąć pokrywę z obudowy zespołu silnika.

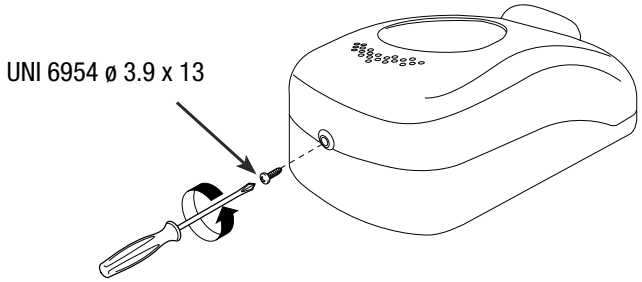

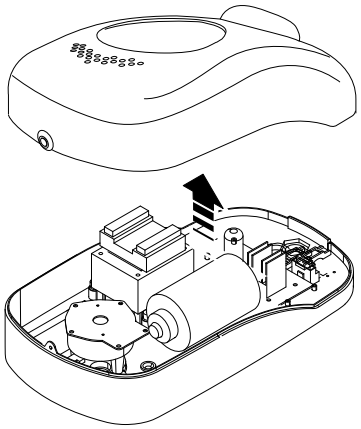

2) Zamocować zespół silnika do wspornika szyny posługując się trzema śrubami dołączonymi do kompletu.
N.B.: jeśli to konieczne, zespół może być zamocowany w innych trzech prostopadłych pozycjach tak, jak to widoczne na ilustracji.

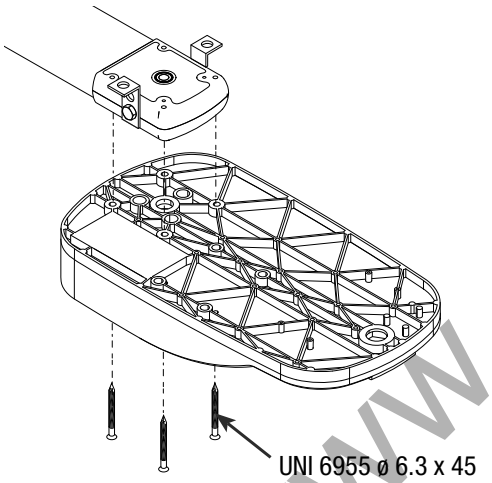

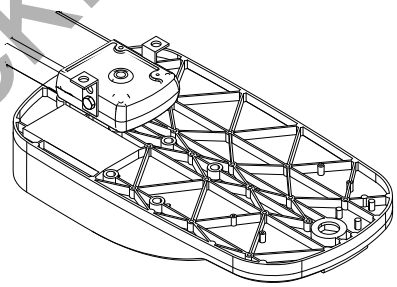

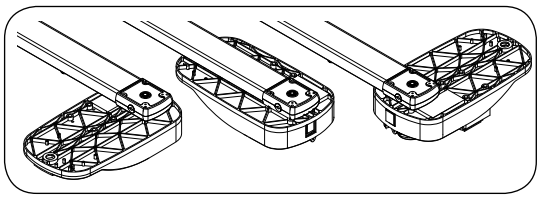

www.gałecki.pl

3) Zamontować dławnicę w otworze przeznaczonym do przeprowadzenia przewodów niezbędnych do przeprowadzenia połączeń elektrycznych.

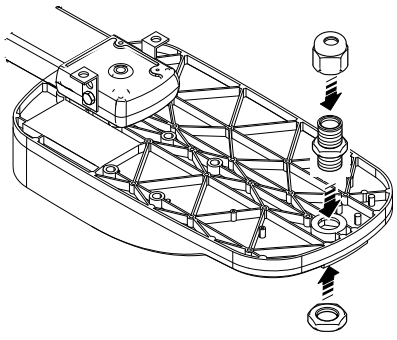

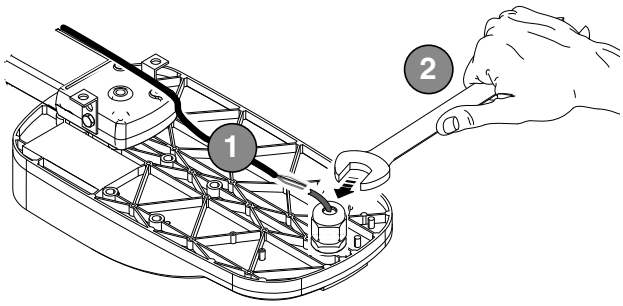

 © CAME cancelli automatici s.p.a. - Dane i informacje znajdujące się w niniejszych instrukcjach mogą ulec zmianie w każdej chwili bez uprzedniej zapowiedzi ze strony Cancelli Automatici s.p.a.

6 Elektroniczna płyta sterująca

6.1 Opis ogólny

Płyta sterująca musi być zasilana napięciem 230 V, o częstotliwości 50/60 Hz, podanym na zaciski L-N.

Urządzenia sterujące i akcesoria pracują pod napięciem 24V. Ponadto łączna moc podłączonych akcesoriów nie może przewyższać 40W.

Płyta steruje lampą serwisową, która oświetla strefę ruchu bramy i po każdym otwarciu świeci się przez 2 minuty i 30 sekund.

Istnieje także możliwość podłączenia karty V0670 umożliwiającej zasilanie systemu akumulatorami awaryjnymi (patrz odnośna dokumentacja).

Płyta steruje automatycznie następującymi funkcjami:

1) amperometryczne wykrywanie przeszkód w fazie otwierania, w fazie zamykania oraz w fazie hamowania (możliwość regulacji czułości);

2) zamykanie automatyczne (regulowane);

3) czas pracy (80”);

4) polecenie otwieranie-stop-zamykanie-stop.

5) ponowne otwieranie w fazie zamykania fotokomórek.

BEZPIECZNIKI	
Obwód	**Typ bezpiecznika**
Silnik	8A
Płyty elektronicznej (sieci)	1,6A
Akcesoriów	3,15A
Urządzeń sterujących (centralki)	315mA

LAMPY	
Serwisowe	E14 24V 25W

Szczegóły elektronicznego wykrywania przeszkód

<u>w fazie otwierania:</u> brama odwraca kierunek ruchu, aż do całkowitego zamknięcia.

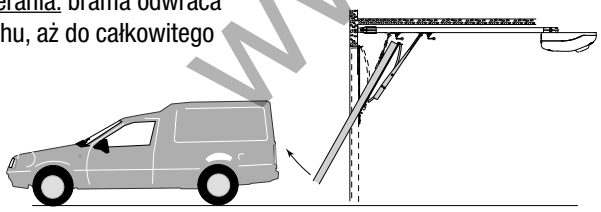

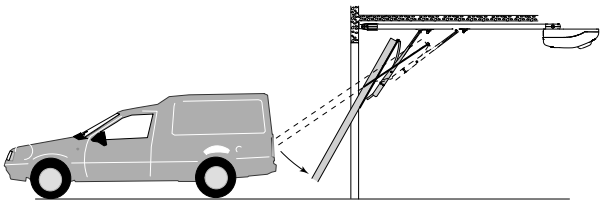

<u>w fazie zamykania:</u> brama odwróci kierunek ruchu i otworzy się całkowicie.

⚠ Uwaga! Po trzech kolejnych odwróceniach ruchu, brama pozostaje otwarta wykluczając automatyczne zamknięcie: aby zamknąć bramę należy posłużyć się pilotem lub przyciskiem zamykania.

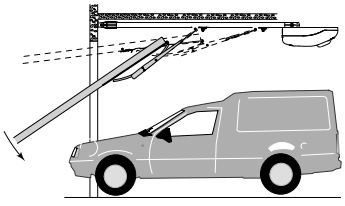

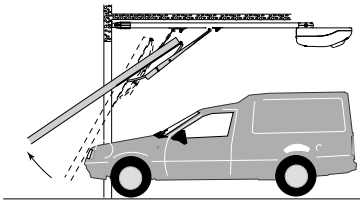

www.gałecki.pl

6.2 Główne elementy

1) Bezpiecznik sieciowy 1.6A
2) Wnęka na akumulatory awaryjne
3) Siłownik
4) Transformator
5) Zaciski do podłączenia transformatora
6) Bezpiecznik silnika 8A
7) Zaciski do podłączenia siłownika
8) Zaciski do podłączenia enkodera
9) Led sygnalizacji sterowania radiowego i programowania enkodera
10) Przycisk zapamiętywania kodu radiowego
11) Regulator SLOW.SENS: regulacja czułości amperometrycznej w fazie hamowania
12) Regulator A.C.T.: regulacja czasu zamykania automatycznego
13) Regulator CL.SENS.: regulacja czułości amperometrycznej w fazie zamykania
14) Regulator OP.SENS: regulacja czułości amperometrycznej w fazie otwierania
15) Przyciski do regulacji wyłączników krańcowych
16) Przełącznik funkcji
17) Lampa serwisowa
18) Bezpiecznik akcesoriów 3,15 A
19) Bezpiecznik centrali 315mA
20) Zaciski do podłączenia akcesoriów i urządzeń sterujących
21) Gniazdo karty radiowej "AF"
22) Otwór na przejście przewodów elektrycznych
23) Dioda Led sygnalizująca obecność napięcia sieci
24) Zaciski zasilania
25) Zaciski do podłączenia anteny radiowej

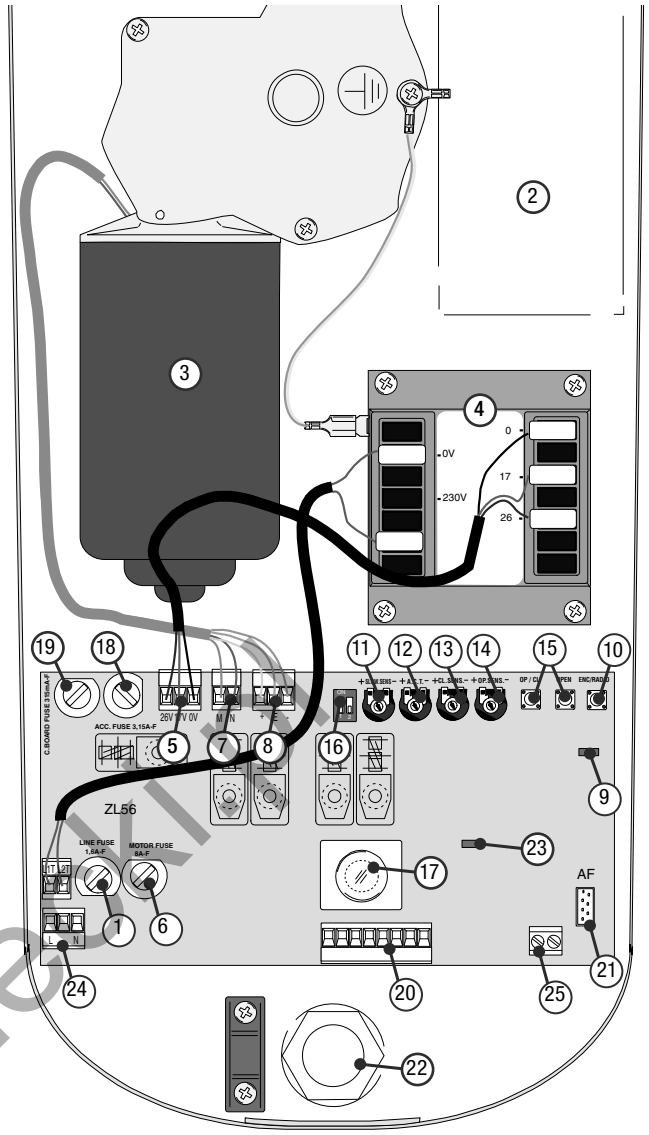

⚠ Uwaga! Przed wykonaniem jakichkolwiek prac, odłączyć zasilanie sieciowe oraz baterie awaryjne (jeśli są obecne).

www.gałeczki.pl

6.3 Połączenia elektryczne

Zasilanie i akcesoria

Końcówka oczkowa do podłączenia uziemienia.

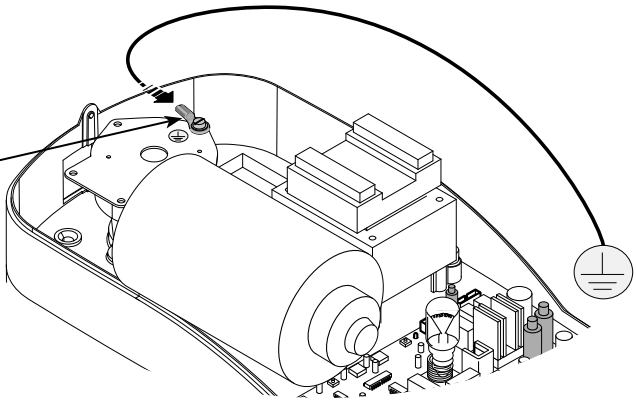

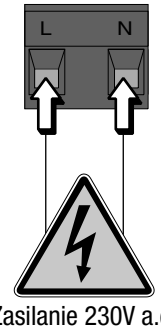

Zasilanie 230V a.c. - 50/60 Hz

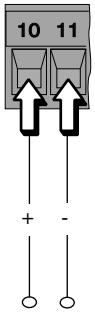

Zaciski do zasilania akcesoriów:
- 24V A.C. podczas normalnego funkcjonowania;
- 24V D.C., gdy działają akumulatory awaryjne;

Maksymalna dopuszczalna moc: 40W.

 © CAME cancelli automatici s.p.a. - Dane i informacje znajdujące się w niniejszych instrukcjach mogą ulec zmianie w każdej chwili bez uprzedniej zapowiedzi ze strony Cancelli Automatici s.p.a.

Siłownik, enkoder i transformator (tylko dla ewentualnej konserwacji)

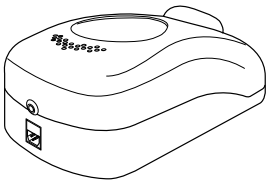

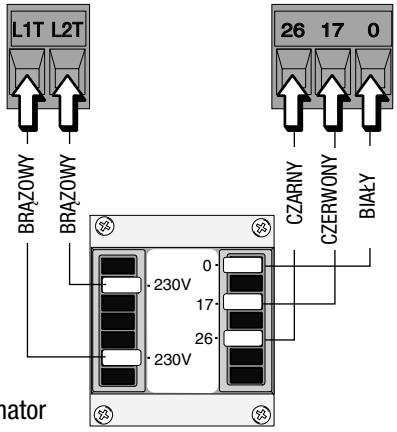

Transformator

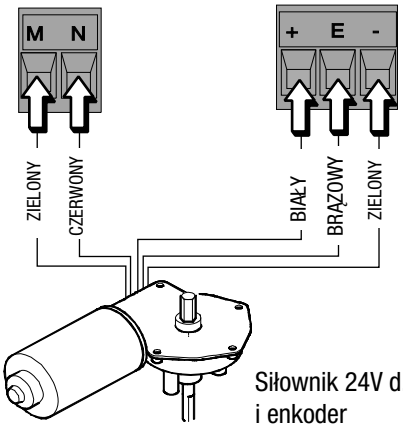

Siłownik 24V d.c.
i enkoder

Urządzenia sterujące i zabezpieczające

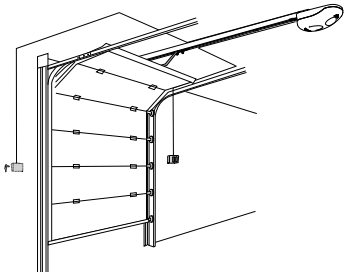

Usunąć mostek w razie podłączenia urządzenia

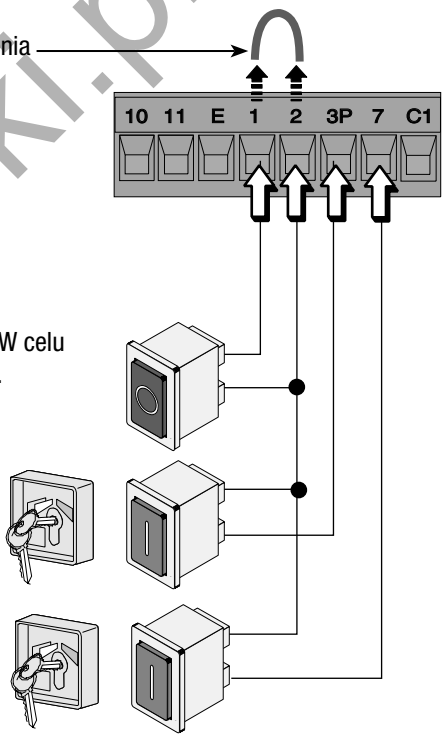

Przycisk zatrzymania **(styk N.C.)** - Zatrzymuje ruch, wykluczając zamykanie automatyczne. W celu przywrócenia funkcji automatycznej należy nacisnąć przycisk sterowania lub przycisk pilota.

Przełącznik kluczowy i/lub przyciski częściowego otwierania **(styk N.O.)** - Urządzenia częściowego otwierania.

Przełącznik kluczowy i/lub przyciski sterowania **(styk N.O.)** - Urządzenia do otwierania i zamykania.
Tryb sterowania: otwieranie-stop-zamykanie-stop

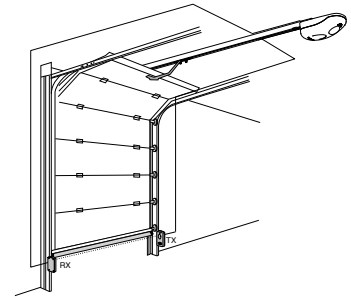

Usunąć mostek w razie podłączenia urządzenia

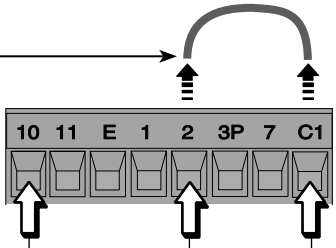

Styk (N.C.) "ponowne otwieranie w fazie zamykania" - Wejście dla fotokomórek, listew bezpieczeństwa zgodnych z wymaganiami norm EN 12978.
Interwencja urządzenia w fazie zamykania powoduje odwrócenie ruchu, aż do całkowitego otwarcia.

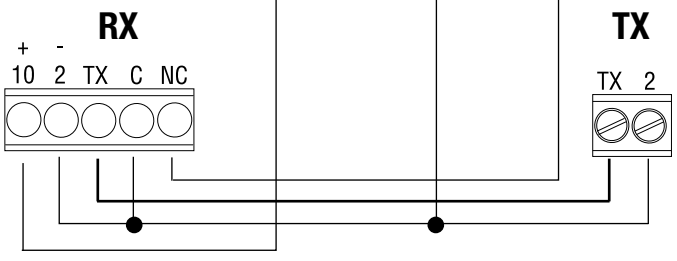

www.gałecki.pl

Urządzenia sygnalizacyjne

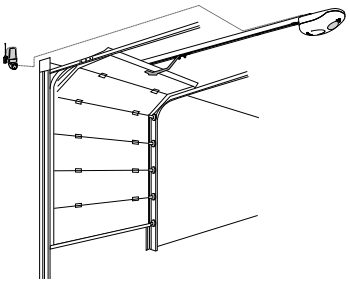

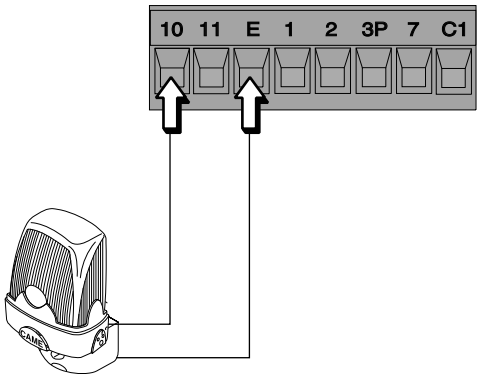

Lampa ostrzegawcza (obciążalność styku: 24 V - 25 W maks.) - Miga w fazie otwierania i zamykania

6.4 Wybór funkcji

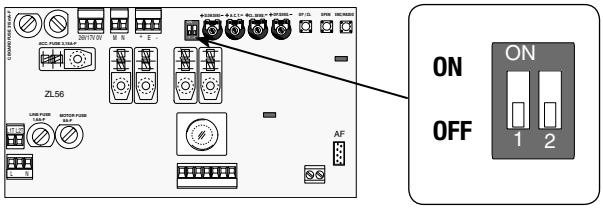

1 ON - Aktywuje procedurę regulacji wyłączników krańcowych otwierania i zamykania oraz procedurę programowania uruchomienia z opóźnieniem przy otwieraniu.

2 ON - Aktywuje procedurę regulacji otwierania częściowego oraz procedurę programowania hamowania przed zamknięciem w krańcowej pozycji.

6.5 Regulacje

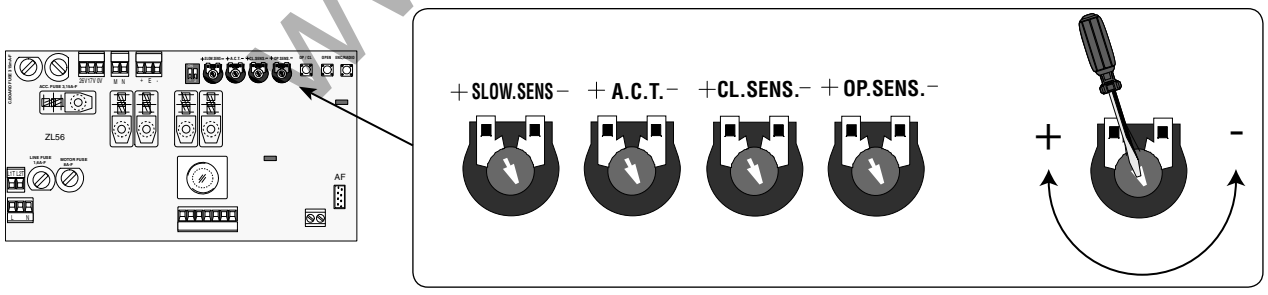

Regulator SLOW.SENS. = Regulacja czułości amperometrycznej, nadzorującej napór silnika podczas fazy hamowania; jeśli siła ta przewyższa uregulowany poziom, system odwraca kierunek ruchu.

Regulator A.C.T. = Regulacja czasu oczekiwania bramy w pozycji otwarcia. Po upływie tego czasu następuje automatyczne zamknięcie bramy. Czas oczekiwania może być regulowany w zakresie od 1 do 120 sekund. Ustawiając minimalny dostępny czas wyklucza się zamykanie automatyczne.

Regulator CL.SENS. = Regulacja czułości amperometrycznej, nadzorującej napór silnika w fazie zamykania; jeśli siła ta przewyższa uregulowany poziom, system odwraca kierunek ruchu.

Regulator OP.SENS. = Regulacja czułości amperometrycznej, nadzorującej napór silnika w fazie otwierania; jeśli siła ta przewyższa uregulowany poziom, system odwraca kierunek ruchu.

www.gałecki.pl

 © CAME cancelli automatici s.p.a. - Dane i informacje znajdujące się w niniejszych instrukcjach mogą ulec zmianie w każdej chwili bez uprzedniej zapowiedzi ze strony Cancelli Automatici s.p.a.

7 Programowanie

7.1 Programowanie położeń krańcowych przy zamykaniu i otwieraniu

WAŻNE: przeczytać uważnie instrukcje przed przystąpieniem do programowania wyłączników krańcowych.
Wykonać kolejno podane polecenia, w przeciwnym przypadku programowanie nie zakończy się prawidłowo

1 - Czynności wstępne

- Wysprzęglić siłownik i ustawić skrzydło w maksymalnej pozycji otwierania.

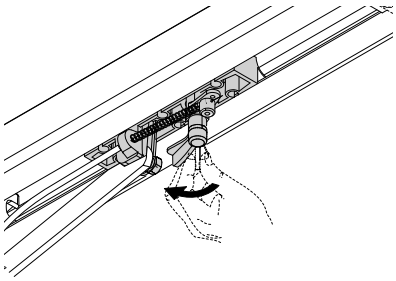

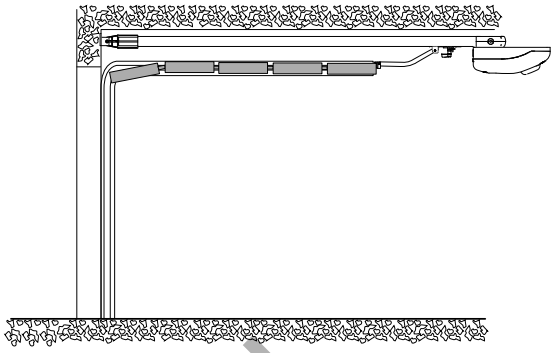

- Przy zupełnie otwartej bramie zamocować ogranicznik mechaniczny do wodzika.

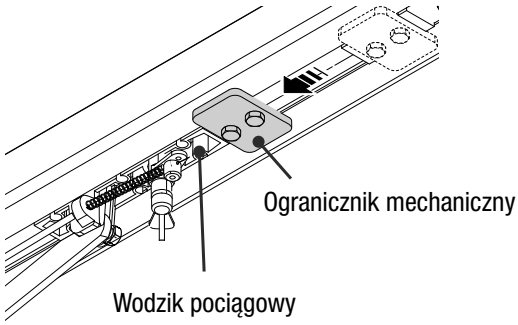

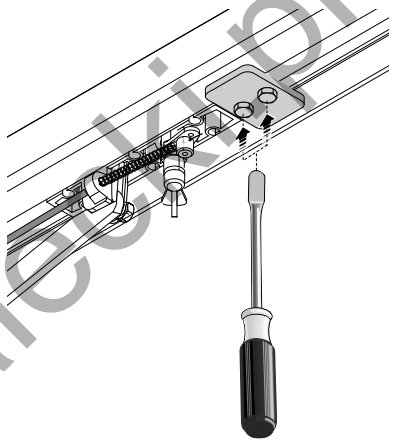

- Zamknąć bramę ręcznie, aż do zasprzęglenia systemu zwalniającego..

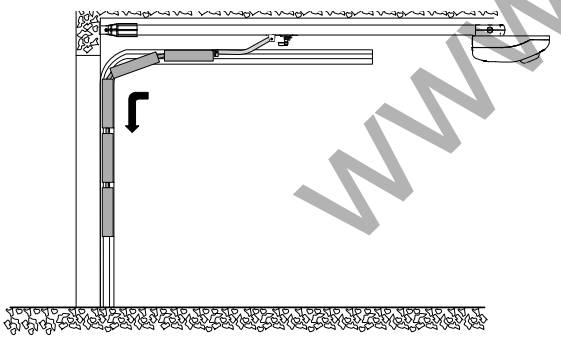

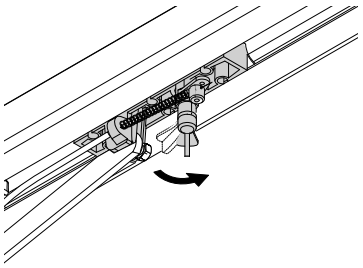

2 - Programowanie położeń krańcowych przy zamykaniu

- Umieścić dip nr1 w pozycji ON (dioda led sygnalizująca programowanie miga).
Nacisnąć i trzymać wciśnięty przycisk OP/CL aż do chwili, gdy brama osiągnie krańcowe położenie przy zamykaniu...

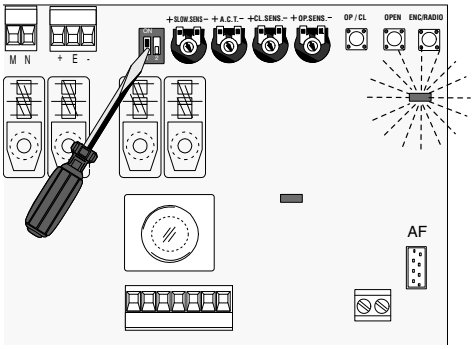

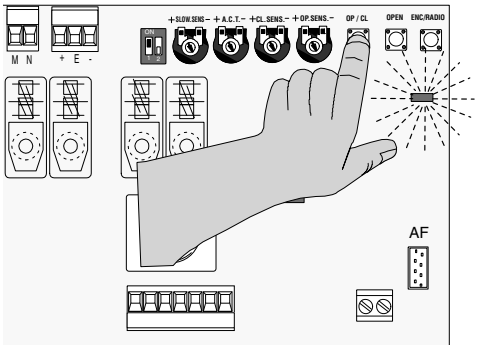

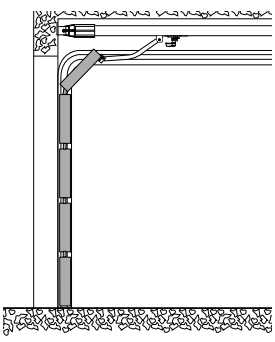

www.gałecki.pl

 © CAME cancelli automatici s.p.a. - Dane i informacje znajdujące się w niniejszych instrukcjach mogą ulec zmianie w każdej chwili bez uprzedniej zapowiedzi ze strony Cancelli Automatici s.p.a.

...po czym nacisnąć przycisk ENC/RADIO, aż do chwili gdy dioda led sygnalizacyjna najpierw zaświeci stałym światłem przez kilka sekund, a później będzie ponownie migać (oznacza to, że operacja zakończyła się pomyślnie).

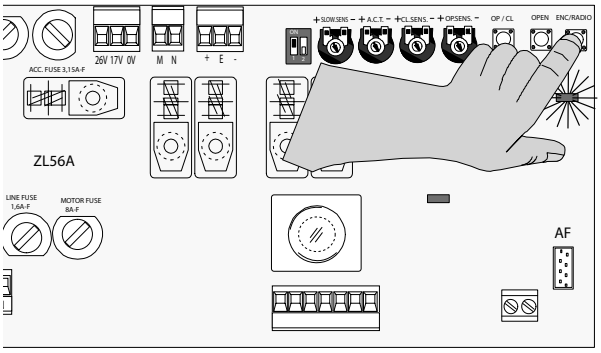

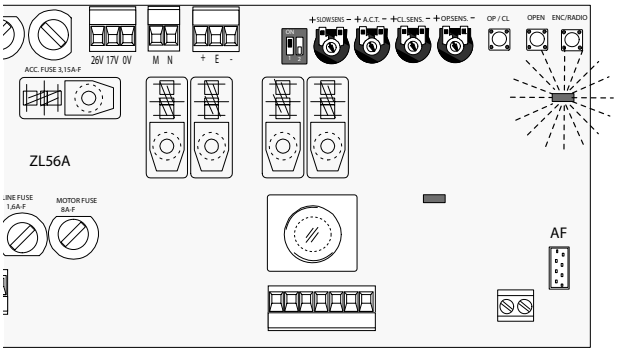

Programowanie położeń krańcowych przy otwieraniu

- Nacisnąć i trzymać wciśnięty przycisk OPEN aż do chwili, gdy brama osiągnie pozycję maksymalnego otwarcia...

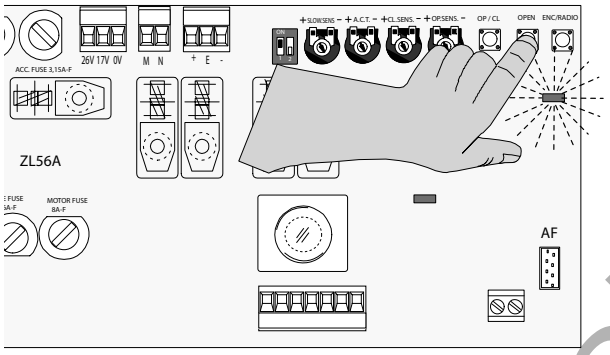

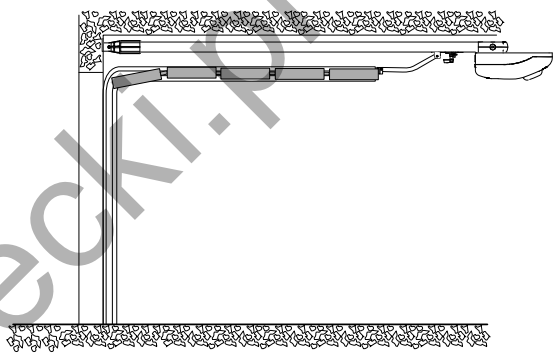

...po czym nacisnąć przycisk ENC/RADIO, aż do chwili gdy dioda led sygnalizacyjna zaświeci stałym światłem (oznacza to, że operacja zakończyła się pomyślnie).
Przestawić dip nr1 w pozycję OFF

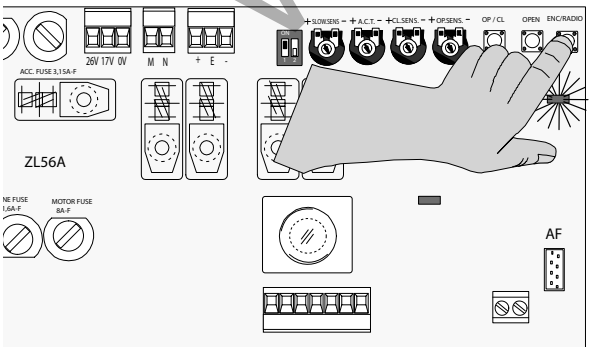

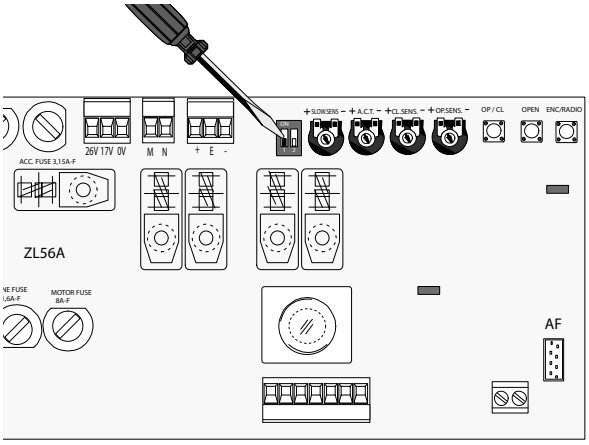

TEST

Posłużyć się przyciskiem OP/CL dla wydania polecenia zamykania czy otwierania, aby sprawdzić, czy programowanie zostało poprawnie wykonane.

www.gałecki.pl

7.2 Programowanie otwierania częściowego

Przy całkowicie zamkniętej bramie umieścić dip 2 w pozycji ON (dioda led sygnalizująca programowanie miga).
Nacisnąć i trzymać wciśnięty przycisk OPEN aż do chwili, gdy brama osiągnie pożądaną pozycję otwarcia .....

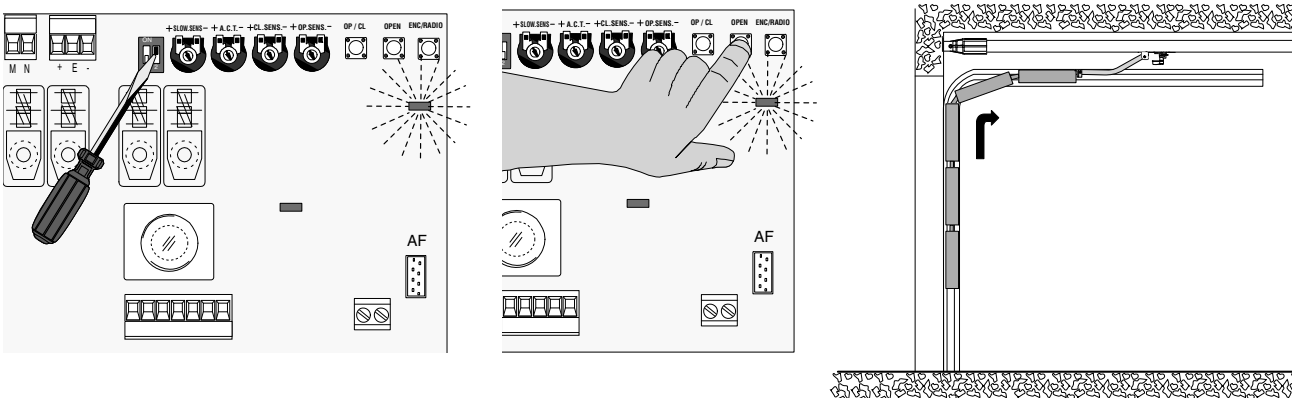

.... po czym nacisnąć przycisk ENC/RADIO (jeżeli dioda led sygnalizacyjna pozostanie zapalona, oznacza to, że operacja zakończyła się pomyślnie).
Przestawić dip nr 2 w pozycję OFF.

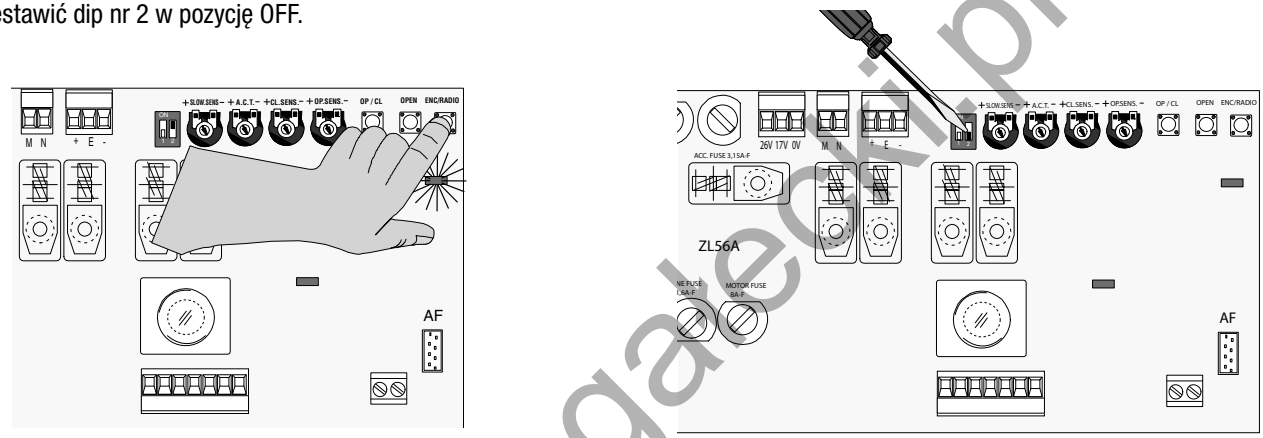

www.gaecki.pl

7.3 Programowanie uruchomienia z opóźnieniem przy otwartej bramie (maks. 50% pełnego ruchu)

N.B.: przed przystąpieniem do programowania należy wyłączyć zamykanie automatyczne ustawiając regulator A.C.T. na minimum.
Przy całkowicie otwartej bramie nacisnąć i trzymać wciśnięty przycisk ENC/RADIO (dioda led sygnalizująca programowanie szybko miga).
Ustawić dip 1 w pozycji ON (dioda led gaśnie).
Zwolnić przycisk ENC/RADIO (dioda led miga powoli).

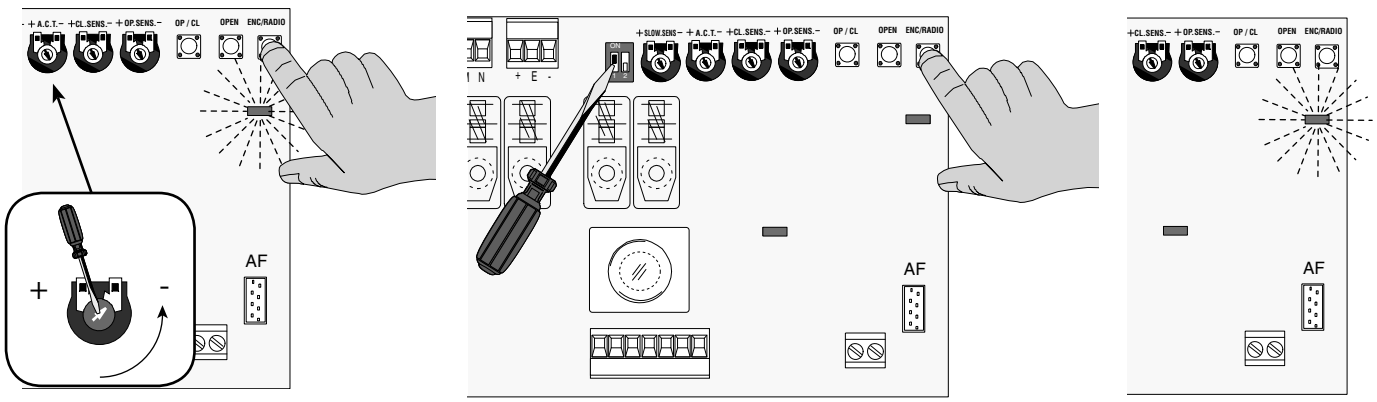

Nacisnąć przycisk OP/CL aż do chwili, gdy brama osiągnie pożądany końcowy punkt hamowania; następnie nacisnąć przycisk ENC/RADIO dopóki dioda sygnalizacyjna pozostaje zapalona (programowanie zakończyło się pomyślnie).
Przestawić dip nr 1 w pozycję OFF.

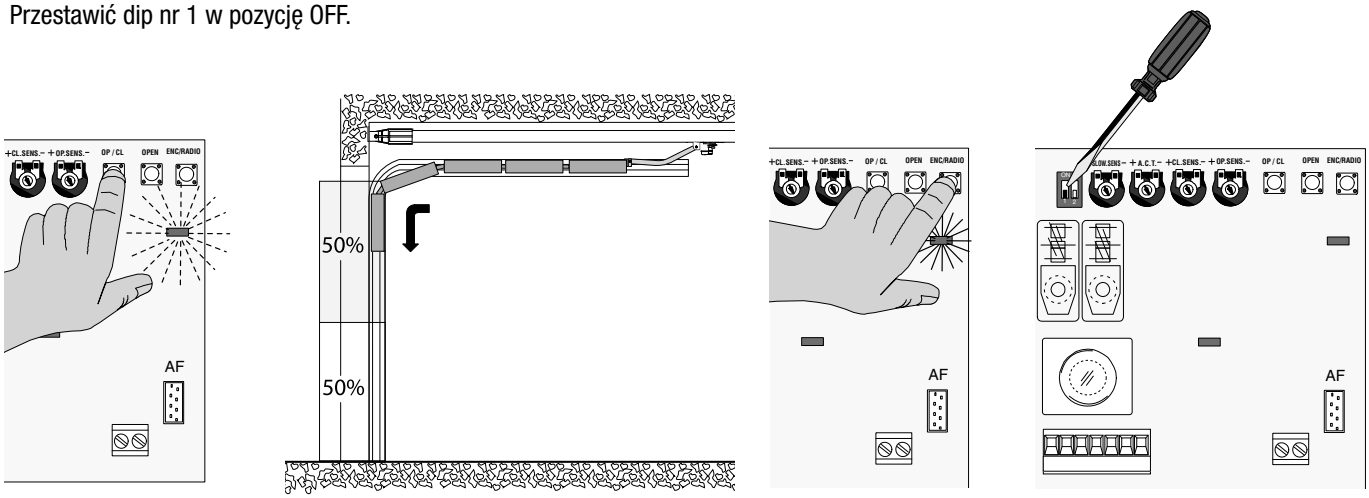

7.4 Programowanie hamowania przy zamykaniu (min. 600 mm od ogranicznika zamykania lub maks. 50% ruchu)

Przy całkowicie zamkniętej bramie nacisnąć i trzymać wciśnięty przycisk ENC/RADIO (dioda led sygnalizująca programowanie szybko miga).
Ustawić dip 2 w pozycji ON (dioda led gaśnie).
Zwolnić przycisk ENC/RADIO (dioda led miga powoli).

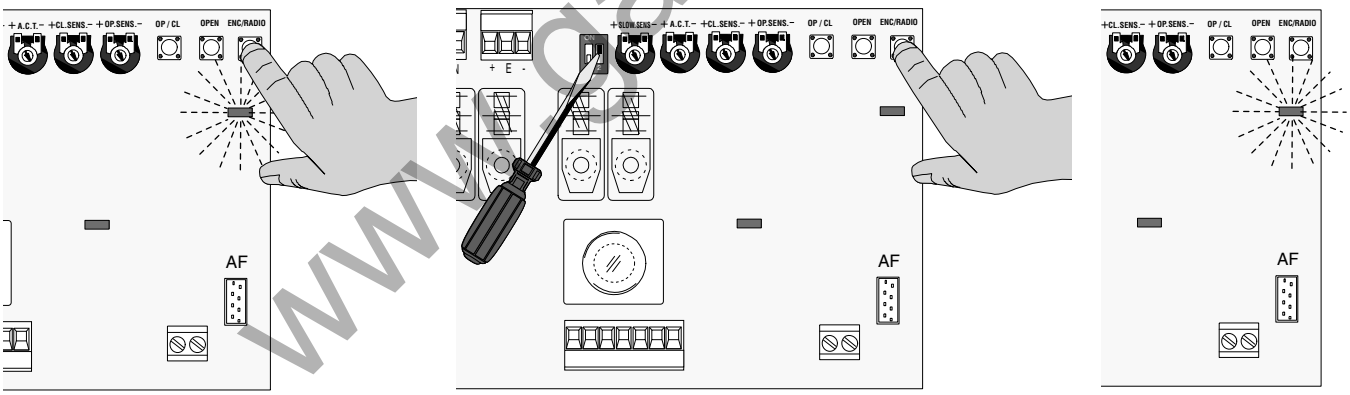

Nacisnąć przycisk OPEN aż do chwili, gdy brama osiągnie pożądany początkowy punkt hamowania; następnie nacisnąć przycisk ENC/RADIO dopóki dioda sygnalizacyjna pozostaje zapalona (programowanie zakończyło się pomyślnie).
Przestawić dip nr 2 w pozycję OFF.

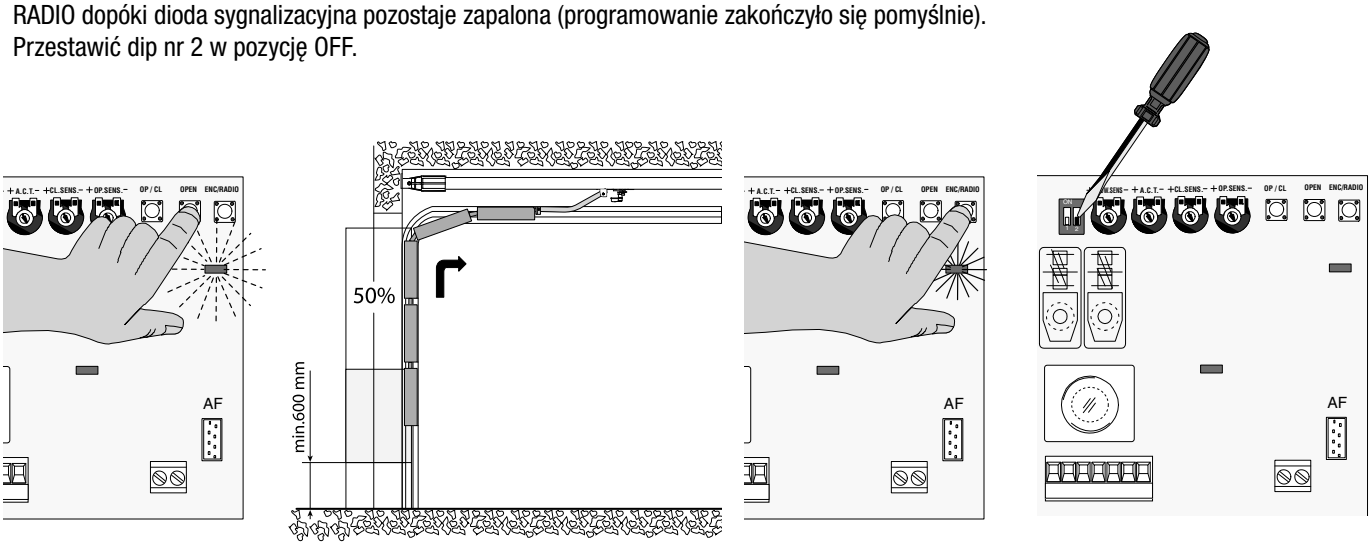

www.gałecki.pl

 © CAME cancelli automatici s.p.a. - Dane i informacje znajdujące się w niniejszych instrukcjach mogą ulec zmianie w każdej chwili bez uprzedniej zapowiedzi ze strony Cancelli Automatici s.p.a.

8 Aktywacja sterowania radiowego

1 - Antena

Podłączyć antenę z przewodem RG58 do odpowiednich zacisków na płycie.

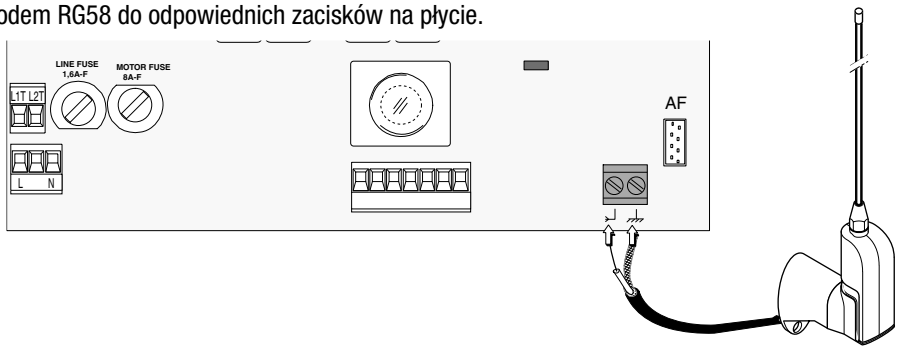

2) - Karta częstotliwości

Wpiąć kartę częstotliwości do gniazda na płycie elektronicznej TYLKO PO ODŁĄCZENIU NAPIĘCIA (lub po wyjęciu baterii).
N.B.: Płyta elektroniczna rozpoznaje kartę częstotliwości jedynie w chwili podania zasilania.

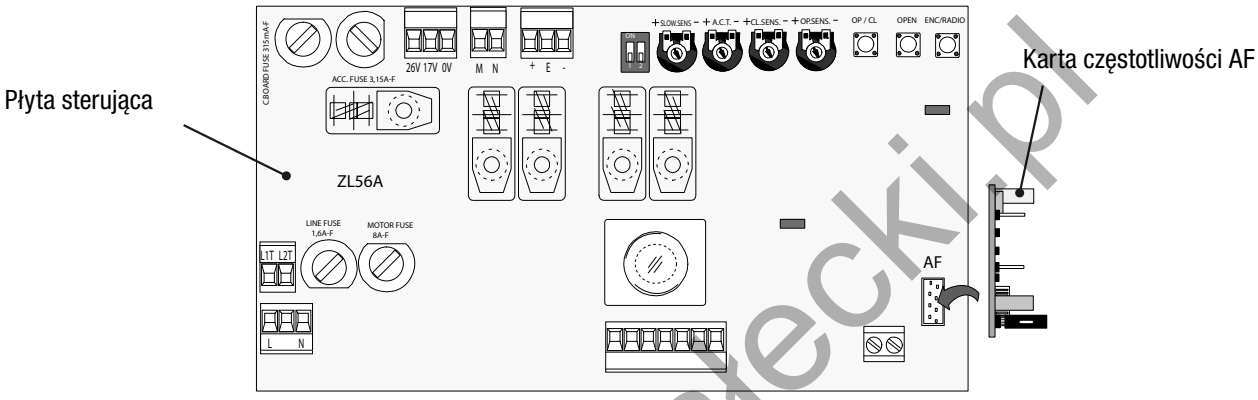

3 - Piloty

Uwaga! Maksymalnie można zapamiętać do 24 pilotów o różnych kodach.
N.B.: każdy pilot o innym kodzie może być powielony "n" razy, (piloty z tej samej serii), za wyjątkiem pilota ATOMO.

AF43S

TOP
TOP-432A • TOP-434A

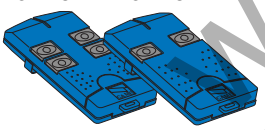

patrz instrukcje na opakowaniu

TWIN
TWIN2 • TWIN4

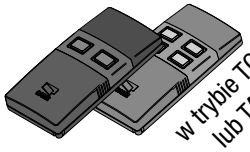

w trybie TOP lub TAM

TOP
TOP-432NA • TOP-434NA
TOP-432S

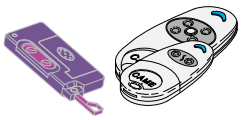

ATOMO
AT01 • AT02 • AT04

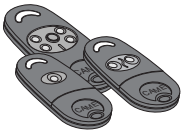

TAM
T432 • T434 • T438
TAM-432SA

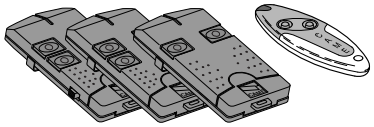

AF43TW

TWIN
TWIN2 • TWIN4

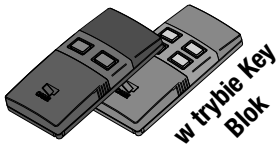

w trybie Key Blok

patrz instrukcje na opakowaniu

AF150

TFM
T132 • T134 • T138
T152 • T154 • T158

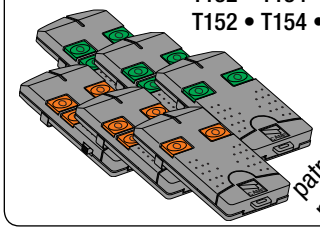

patrz instrukcje na opakowaniu

AF30

TOP
TOP-302A • TOP-304A

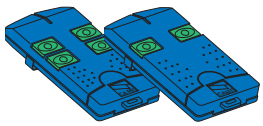

patrz instrukcje na opakowaniu

AF40

TOUCH
TCH 4024 • TCH 4048

patrz instrukcje na opakowaniu

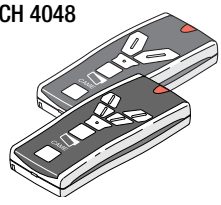

www.galecki.pl

 © CAME cancelli automatici s.p.a. - Dane i informacje znajdujące się w niniejszych instrukcjach mogą ulec zmianie w każdej chwili bez uprzedniej zapowiedzi ze strony Cancelli Automatici s.p.a.

4 - Zapamiętywanie i usuwanie użytkowników systemu radiowego

Aktywacja polecenia sekwencyjnego (2-7)

Trzymać wciśnięty przycisk ENC/RADIO na płycie elektronicznej. Dioda led świeci migającym światłem.
Nacisnąć przycisk (T1) pilota, który pragnie się zapamiętać. Dioda led pozostanie zapalona, co oznacza, że kod został zapamiętany.

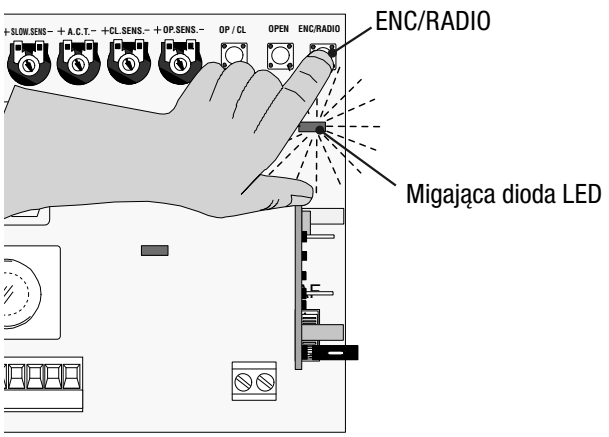

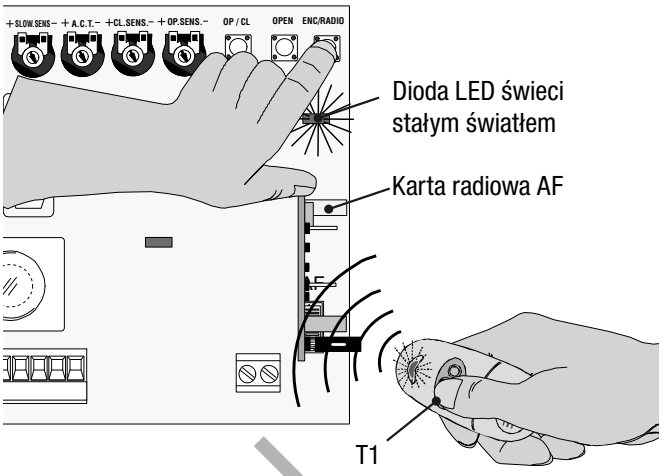

Aktywacja polecenia otwierania częściowego (2-3P)

Trzymać wciśnięty przycisk ENC/RADIO (dioda led miga) , a następnie nacisnąć przycisk OP/CL na płycie elektronicznej.
Nacisnąć przycisk (T2) pilota, który pragnie się zapamiętać. Dioda led pozostanie zapalona, co oznacza, że kod został zapamiętany.

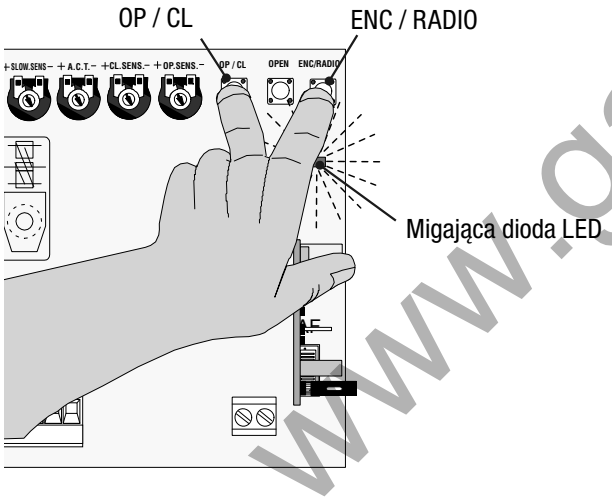

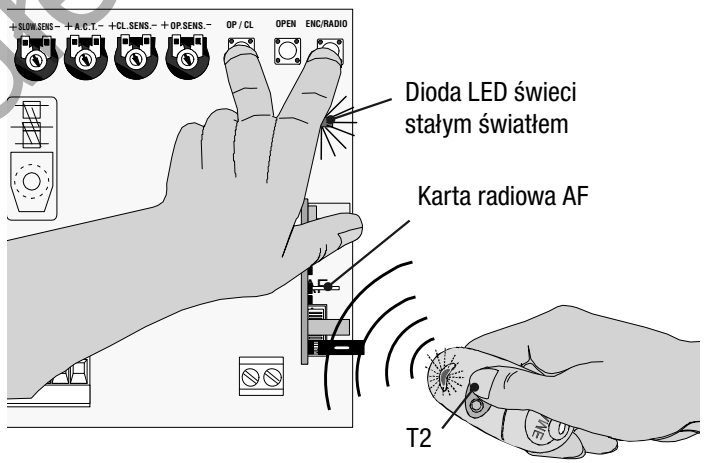

Usuwanie wszystkich zapamiętanych użytkowników systemu radiowego

Ustawić dip 1 i 2 w położeniu ON (dioda led sygnalizacyjna zaczyna migać), trzymać przycisk ENC/RADIO wciśnięty przez 5 sekund (dioda led zaczyna szybko migać, pozostanie zapalona, co oznacza, że operacja usunięcia zakończyła się pomyślnie). Przestawić dip w pozycję OFF.

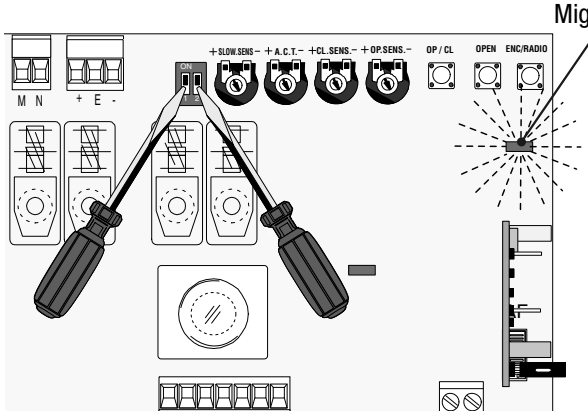

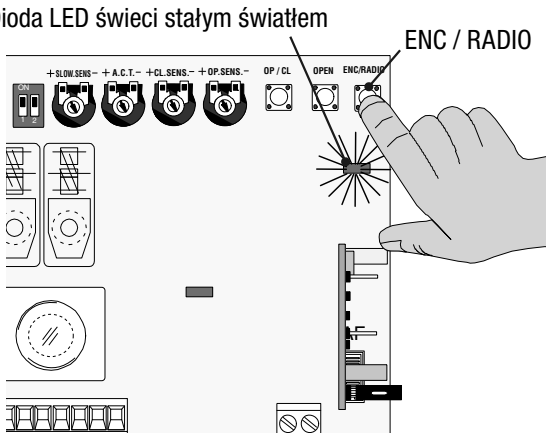

www.gałecki.pl

9 Wskazania dotyczące bezpieczeństwa

⚠ Ważne wskazania ogólne dotyczące bezpieczeństwa

Produkt musi być przeznaczony wyłącznie do użytkowania do celów, dla jakich został zaprojektowany. Każde inne użytkowanie jest uważane niewłaściwe i w związku z tym, za niebezpieczne. Producent nie ponosi odpowiedzialności za ewentualne szkody wynikające z błędnego, niewłaściwego lub nierozsądnego użytkowania.
Unikać prac w pobliżu zawiasów, lub przy zespołach mechanicznych będących w ruchu. Nie wchodzić do strefy znajdującej się w promieniu działania poruszającego się mechanizmu.
Nie opierać się o urządzenie w czasie ruchu mechanizmu, gdyż może to spowodować niebezpieczne sytuacje.

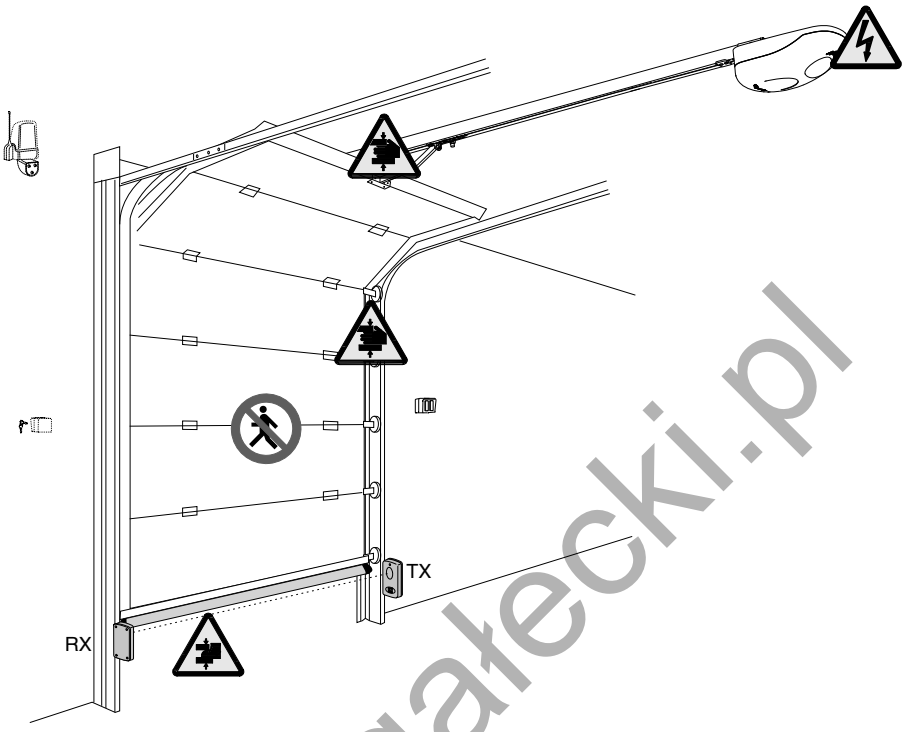

Nie pozwalać dzieciom na przebywanie lub na zabawę w promieniu działania urządzenia. Piloty lub jakiekolwiek inne urządzenia sterujące, muszą być przechowywane w miejscu niedostępnym dla dzieci, aby uniknąć przypadkowego uruchomienia automatyki.
Przerwać natychmiast użytkowanie urządzenia, jeżeli zauważy się jego wadliwe funkcjonowanie.

Niebezpieczeństwo zmiażdżenia rąk

Uwaga! Sprzęt pod napięciem

Niebezpieczeństwo zmiażdżenia stóp

Zakaz przechodzenia w fazie ruchu urządzenia

10 Konserwacja

10.1 Konserwacja okresowa

Okresowe konserwacje będące obowiązkiem użytkownika to czyszczenie kloszy fotokomórek i kontrola prawidłowego funkcjonowania urządzeń bezpieczeństwa, oraz sprawdzenie, czy nie ma przeszkód w funkcjonowaniu mechanizmu.

Ponadto zaleca się kontrolować okresowo smarowanie i dokręcenie śrub mocujących mechanizm.

- Celem kontroli skuteczności urządzeń zabezpieczających, przesunąć dowolny przedmiot przed fotokomórkami podczas zamykania szlabanu, jeżeli dojdzie do odwrócenia kierunku ruchu lub zatrzymania, oznacza to, że fotokomórki działają poprawnie. Jest to jedyna czynność konserwacyjna wykonywana przy bramie podłączonej do zasilania.
- Przed przystąpieniem do jakiejkolwiek czynności konserwacyjnej, zaleca się odłączyć zasilanie, aby uniknąć niebezpiecznych sytuacji wynikających z przypadkowego uruchomienia bramy.

www.gałecki.pl

- Do czyszczenia fotokomórek należy użyć lekko nawilżonej wodą szmatki; nie używać rozpuszczalników lub innych produktów chemicznych, gdyż mogłyby zniszczyć urządzenia.

- Smarować punkty przegubowe smarem tak, jak przedstawiono poniżej za każdym razem, gdy pojawią się nienormalne wibracje czy skrzypienia.

- Sprawdzić, czy krzewy lub inne rośliny nie zakłócają działania fotokomórek i czy w strefie poruszania się bramy nie ma innych przeszkód.

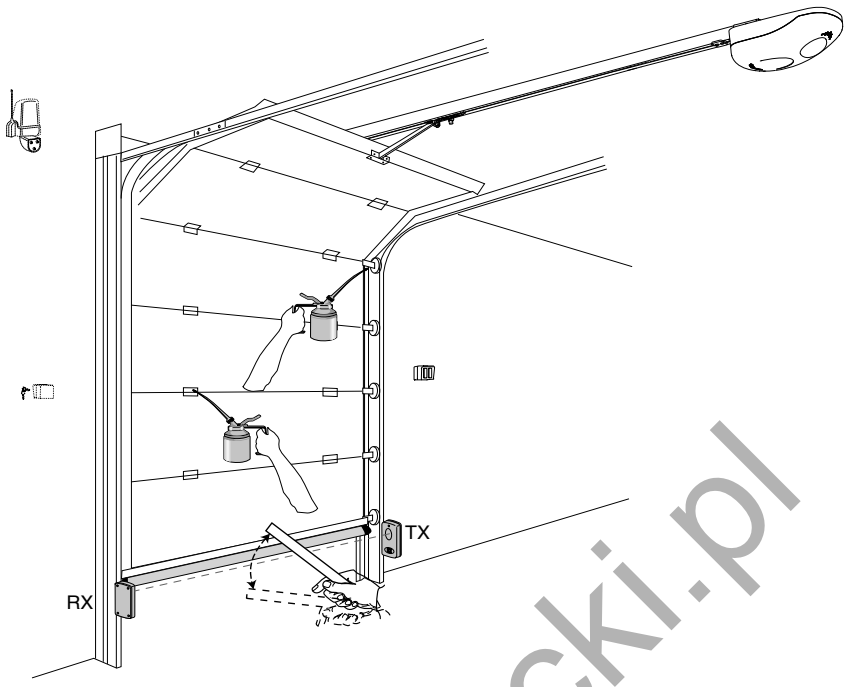

10.2 Rozwiązywanie problemów

PROBLEM	ODNIESIENIE	KONTROLA
Nie można otworzyć, ani zamknąć automatyki	1-3	1 - Skontrolować zasilanie i bezpieczniki sieciowe
Automatyka otwiera się, lecz nie można jej zamknąć	4-10-23	3 - Styk bezpieczeństwa NC (2-C1) jest rozwarty
Automatyka zamyka się, lecz nie można jej otworzyć	23	4 - Styk bezpieczeństwa NC (2-C1) jest rozwarty
Automatyka nie wykonuje automatycznego zamknięcia	9-10	5 - Styki bezpieczeństwa N.C. są rozwarte
Mechanizm nie działa tylko z pilotem	12-14	6 - Dezaktywować funkcję wykrywania przeszkody przy użyciu przełącznika dip
Automatyka pracuje ze zbyt dużym naporem	16	9 - Sprawdzić, czy regulator A.C.T. nie jest ustawiony na minimum
Automatyka pracuje ze zbyt małym naporem	16-17-23-24	10 - Skontrolować poprawny kierunek ruchu
Automatyka odwraca kierunek ruchu	16-17-23-24	11 - Przycisk sterowania N.C. zamiast N.O. (2-7)
Funkcjonuje tylko jeden pilot	18	12 - Skontrolować mostek na karcie AF43S, wyłączyć/ podłączyć napięcie
Fotokomórka nie funkcjonuje	4-19	14 - Ponownie zapamiętać kod radiowy
LED sygnalizacyjny szybko miga	4-25-26	16 - Uregulować czułość przy pomocy REGULATORÓW
LED sygnalizacyjny pozostaje włączony	11	17 - Wyeliminować tarcie pomiędzy elementami mechanizmu
Dioda led sygnalizująca obecność napięcia sieci nie świeci się	1-3	18 - Wprowadzić (lub zduplikować) ten sam kod do wszystkich pilotów
Mechanizm nie działa z bateriami zasilania awaryjnego	6-21-22	19 - Skontrolować działanie fotokomórki
Po osiągnięciu krańcowej pozycji automatyka odwraca kierunek ruchu	10-17-23	21 - Skontrolować baterie
Automatyka rusza zbyt powoli	17-23-24	22 - Przestrzegać biegunowości zasilania fotokomórek i akcesoriów
		23 - Skontrolować wyważenie bramy
		24 - Skontrolować naciąg pasa/łańcucha
		25 - Anomalia w działaniu enkodera: odłączyć i podłączyć napięcie do płyty
		26 - Błędne podłączenie Enkodera: skontrolować połączenia

www.gałecki.pl

Rejestr konserwacji okresowej obowiązujący użytkownika (co 6 miesięcy)

Data	Uwagi	Podpis

10.3 Konserwacja nadzwyczajna

⚠ Poniższa tabela służy do rejestracji prac nadzwyczajnej konserwacji, napraw i poprawek, wykonanych przez wyspecjalizowane zakłady zewnętrzne.
N.B. Interwencje nadzwyczajnej konserwacji muszą być wykonywane przez wyspecjalizowanych techników.

Rejestr konserwacji nadzwyczajnej

Pieczątka instalatora	Nazwa autoryzowanego serwisu Data przeglądu Podpis konserwatora Podpis zleceniodawcy
Wykonane czynności _____ _____ _____	

Pieczątka instalatora	Nazwa autoryzowanego serwisu Data przeglądu Podpis konserwatora Podpis zleceniodawcy
Wykonane czynności _____ _____ _____	

Pieczątka instalatora	Nazwa autoryzowanego serwisu Data przeglądu Podpis konserwatora Podpis zleceniodawcy
Wykonane czynności _____ _____ _____	

www.gałecki.pl

 © CAME cancelli automatici s.p.a. - Dane i informacje znajdujące się w niniejszych instrukcjach mogą ulec zmianie w każdej chwili bez uprzedniej zapowiedzi ze strony Cancelli Automatici s.p.a.

Pieczątka instalatora	Nazwa autoryzowanego serwisu
	Data przeglądu
	Podpis konserwatora
	Podpis zleceniodawcy
Wykonane czynności _____	

Pieczątka instalatora	Nazwa autoryzowanego serwisu
	Data przeglądu
	Podpis konserwatora
	Podpis zleceniodawcy
Wykonane czynności _____	

11 Złomowanie

CAME CANCELLI AUTOMATICI S.p.A. w swoich zakładach wprowadził System Zarządzania Środowiskiem z certyfikatem i zgodnie z normą UNI EN ISO 14001, z gwarancją respektowania i ochrony środowiska.
W celu kontynuacji polityki w zakresie ochrony środowiska, stanowiącej dla firmy CAME jedną z podstaw własnych strategii operatywnych i marketingowych, prosimy o przestrzeganie prostych zaleceń dotyczących usuwania produktów:

♻ WYRZUCANIE OPAKOWANIA
Elementy opakowania (karton, plastik, itd.), są zakwalifikowane jako stałe odpady przeznaczone do selektywnej zbiórki i nadające się do powtórnego przetworzenia.
Przed wykonaniem złomowania, należy zawsze zapoznać się z regulacjami prawnymi dotyczącymi danego rodzaju materiału obowiązującymi w miejscu instalacji.
NIE PORZUCAĆ W ŚRODOWISKU!

♻ ZŁOMOWANIE PRODUKTU
Nasze wyroby wykonane są z różnych materiałów. Większość z nich (aluminium, plastik, żelazo, kable elektryczne) jest przyjmowana z miejskimi odpadami stałymi. Po selektywnej zbiórce mogą być oddane do upoważnionego punktu zbiorczego do ich ponownego przetworzenia.
Inne komponenty (karty elektroniczne, baterie pilotów radiowych, itd.), mogą natomiast zawierać substancje zanieczyszczające. Należy je więc usunąć i oddać do zakładów wyspecjalizowanych do ich przetworzenia.
Przed złomowaniem, należy zawsze zapoznać się z regulacjami prawnymi dotyczącymi danego rodzaju materiału obowiązującymi w miejscu złomowania.
NIE PORZUCAĆ W ŚRODOWISKU!

www.gałecki.pl

 © CAME cancelli automatici s.p.a. - Dane i informacje znajdujące się w niniejszych instrukcjach mogą ulec zmianie w każdej chwili bez uprzedniej zapowiedzi ze strony Cancelli Automatici s.p.a.

IT • Per ogni ulteriore informazione su azienda, prodotti e assistenza nella vostra lingua:

EN • For any further information on company, products and assistance in your language:

FR • Pour toute autre information sur la société, les produits et l'assistance dans votre langue :

DE • Weitere Infos über Unternehmen, Produkte und Kundendienst bei:

ES • Por cualquier información sobre la empresa, los productos y asistencia en su idioma:

NL • Voor meer informatie over het bedrijf, de producten en hulp in uw eigen taal:

PT • Para toda e qualquer informação acerca da empresa, de produtos e assistência técnica, em sua língua:

PL • Wszystkie inne informacje dotyczące firmy, produktów oraz usług i pomocy technicznej w Waszym języku znajdują się na stronie:

RU • Для получения дополнительной информации о компании, продукции и сервисной поддержке на вашем языке:

HU • A vállalatra, termékeire és a műszaki szervizre vonatkozó minden további információért az Ön nyelvén:

HR • Za sve dodatne informacije o poduzeću, proizvodima i tehničkoj podršci:

UK • Для отримання будь-якої іншої інформації про компанію, продукцію та технічну підтримку:

www. came.com

www.dalecki.pl

Polski - Kod instrukcji: **119EU87PL** ver. **2** 05/2014 © CAME cancelli automatici s.p.a.
CAME Cancelli Automatici S.p.A. może w każdej chwili i bez uprzedniej zapowiedzi zmienić dane i informacje znajdujące się w niniejszych instrukcjach.

CAME

CAMEGROUP

CAME Cancelli Automatici S.p.a.
Via Martiri Della Libertà, 15
31030 Dosson Di Casier (Tv)
(+39) 0422 4940
(+39) 0422 4941
Assistenza Tecnica/Numero Verde 800 295830